パーキングサイン
カタログVol.2.0

Parking Sign Products

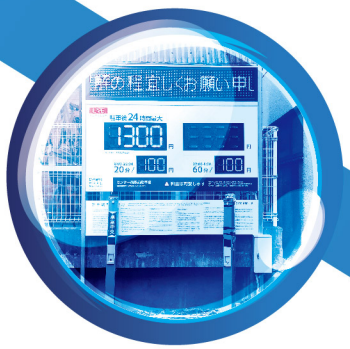

Huckster,Inc.

駐車場のその仕事、

P-vii がやります。

Parking Digital Solutions

P-viiは、駐車場に特化した新しいビジョンです。
集客、人件費削減、不正利用・無断駐車の防止、渋滞緩和、料金の最適化
などユーザーに寄り添い適切な形で駐車場経営のサポートを致します。

管理・決済システムやセンシング機器などとの連携で、駐車場の
新たな可能性をご提案いたします。

Solutions

Hi-Ps / PLUS Vision / LINK BASE / CamePa / PiGLo 160

センター南駅前駐車場

駐車場機器取扱アイテム 約60式

満空アイテム 約20種

オリジナル P 看板 PLUSシリーズ 累計約13,000台

スタンダードモデル

PLUS

高輝度
長寿命
270角 LED表示

2014年発売

2012年発売 2015年発売

NH-11(910角) 600×900 NH-13(長P)

2018年5月発売 PLUS LiVE
満空情報をアプリに
リアルタイム配信

2019年2月発売 PLUS 900 KADOMARU
満空情報なし
チケット式等に最適

2019年8月発売 PLUS Air
信号線不要
無線で満空表示

ワイヤレス Wireless
配線不要 送信 受信

2019年12月発売 PLUS 320
大きい満空表示
100m先でも視認

2022年6月発売 PLUS Custom
LEDフルドットディスプレイで
カスタム表示を実現

2023年発売 PLUS Vision
全面フルドットディスプレイで
自由なコンテンツ表現が可能

2024年発売 PLUS Link
4GLTEによる
ネットワーク型満空システム

4G LTE / IP66 / HTTP

システム基礎構成図

Huckster,Inc.

即日スピード対応

全国発送 年間約3,000件

Method メソッド
1 製造・配送フローの構築
2 主力製品のストック
3 自社運送網の構築（首都圏）

首都圏近郊

施工・メンテナンス 年間約900件

Method メソッド
1 的確な現場調査
2 専門スタッフの安心施工
3 迅速なアフター対応

Huckster,Inc.

※首都圏以外の施工もご相談ください。（弊社製品に限る）

1 自社開発 Development
- マーケットインによる開発
- 専門スタッフによる設計
- 部材供給ルートの確立
- 現場基準のフィールドテスト

2 自社デザイン Design
- 看板専門デザイナーの常駐
- 専門知識による的確なヒアリング
- スピーディーな対応力
- 顧客志向による提案力

3 自社製造ODM Manufacturing
- 製造・販売ルートの構築
- リソースの集中と確保
- 高品質の製品供給
- 製造ノウハウの蓄積

4 オープンイノベーション Open innovation
- 幅広い商材の提供
- 連携による開発ノウハウの蓄積
- スピーディーな開発力
- 新たなビジネスモデルの確立

フル LED　屋外　片面　接点切替

フルLED デジタルサイネージ

P-vii SA

Parking Digital Solutions

P-vii SA 640×960

接点切替に対応したスタンドアローン型デジタルサイネージ。
あらかじめご希望のコンテンツを各チャンネルに書き込み、
接点切替で表示内容を変えることが可能です。

多数のテンプレートからご希望のコンテンツを選べます。
設置環境に合わせて表示する内容のご提案も可能です。

※8番組まで登録可能。チャンネル切替は接点信号による

コンテンツ例（一部）

イメージ動画
https://youtu.be/yRrVnNcCfkU

特徴 point.

接点信号による機器連携

※上記は一例です。他の機器との連携はご相談ください。

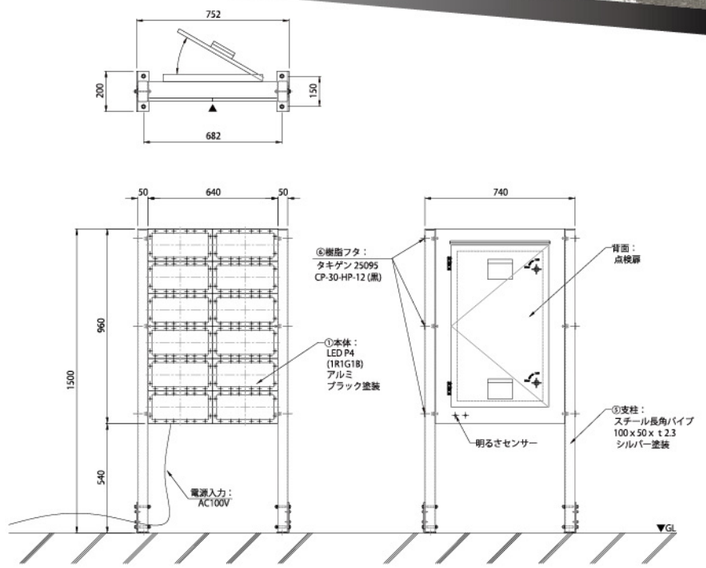

仕様 spec.

型番	P-vii SA 640×960		
仕様	W640×H960　自立型	輝度	5500～6500 Nit（cd/㎡）
サイズ（mm）	W752×H1500×D600	最適視認	角度：120° / 距離：5～30m
質量	本体　約 40kg	フレームレート	＞60Hz
構造	保護等級（IP53）	リフレッシュレート	＞1920Hz
設置環境	床置き型	消費電力	250W（最大 500W）
表示画面	LED 発光（片面）	電源入力	AC100V 50/60Hz 3A（最大 5A）
画面サイズ（mm）	W640×H960	動作環境	温度 -20℃～60℃ / 湿度 10%～95%（結露なし）
LED モジュール	RGB（SMD 3 in 1）W320mm×H160mm	データ	作成：PC（Windows）専用アプリケーション / 転送：TCP/IP
ピクセルピッチ	4mm 160×240 ピクセル	表示操作	無電圧接点（ドライ接点）切替

Pickup SIGNAGE

フルLED デジタルサイネージ

PLUS Vision プラス・ビジョン

フル LED　屋外　両面

フル LED ビジョンを使用した P 看板です。

動画を流すことが出来るため、満空情報だけでなく、駐車場の料金情報や割引情報などの告知、注意事項など複数の情報をドライバーに対して知らせることができます。

多数のテンプレートからご希望のコンテンツを選んで頂けます。設置する場所に合わせて表示する内容のご提案も可能です。

※8 番組まで登録可能。番組切替は接点信号によって行います。

イメージ動画
https://youtu.be/0gnjMbG9W9g?si=152_5T-kHR8-F2ai

コンテンツサンプル一覧ページ
https://www.huckster.co.jp/parking/contents.html

特設サイト
https://www.huckster.co.jp/parking/plusvision.html

コンテンツ例 *contents.*

この他にも多数コンテンツをご用意しています。
ご希望の組み合わせで作成いたします。

仕様 *spec.*

型番	PLUS Vision 960 角	PLUS Vision 640 角
製品画像		
サイズ (mm)	W1014×H1014×D170	W694×H694×D170
画面サイズ (mm)	W960×H960	W640×H640
重量	55kg	30kg

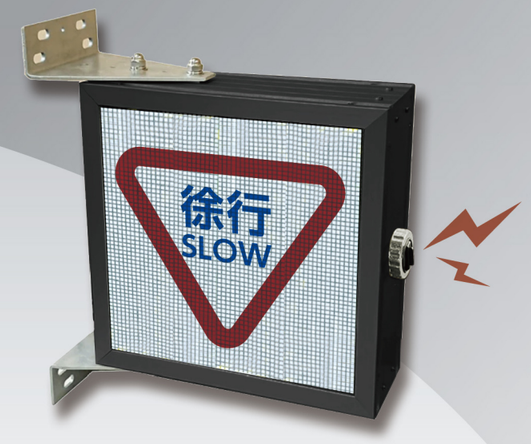

デジタルサイネージ

出庫注意灯フルLED

フル LED　屋外　両面

イメージ動画
https://parking-sign.huckster.co.jp/collections/alarm/products/st-led2

全面 LED ディスプレイタイプのブザー付き出庫注意灯です。車両が施設や駐車場から道路へ出る際に稼働して、歩行者や他の車両へ音や光で注意喚起を行います。

コンテンツ例 *contents.*

この他にも多数コンテンツをご用意しています。ご希望の組み合わせで作成いたします。

仕様 *spec.*

型番	出庫注意灯フル LED　HP21-P5-6464-VW-ST
サイズ（mm）	W369×H369×D130
主材	アルミ押出材 / アルマイト
構造	保護等級 (IP53)
重量	本体 11kg
設置環境	壁面および鋼製パイプ支柱 (100mm 角)
オプション	丸パイプ支柱用 U ボルト（U ボルト対応サイズ：80Aφ89.1・90Aφ101.6・100Aφ114.3）
表示	LED 発光 両面表示
画面サイズ（mm）	W320 x H320
LED モジュール	RGB　(SMD 3 in 1)
ピクセルピッチ	5mm　W64×H64 ピクセル
輝度	5500～6500 Nit(cd/ ㎡)
最適視認	角度：60～120°/ 距離：5～30m
フレームレート	>60Hz
リフレッシュレート	>180Hz
消費電力	150W
電源入力	AC100V 50/60Hz　2A
動作環境	温度 -25℃～ 45℃　湿度 10% ～ 90%(結露なし)
表示操作	接点切換

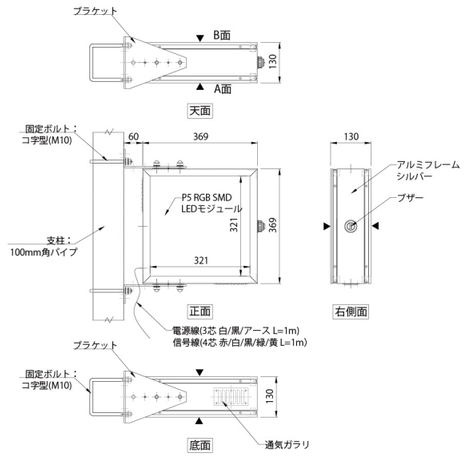

INDEX

Pickup

Pickup 商品　P-vii SA　P. 3
Pickup 商品　PLUS Vision　P. 5
Pickup 商品　出庫注意灯フル LED　P. 6

POC 駐車場　N-S 赤門坂パーキング　P.65
POC 駐車場　センター南駅前駐車場　P.66

P 看板　P.11〜P.21

PLUS NH-11 (910×910/ 満空 270 角)　P.11
PLUS NH-13 (600×1500/ 満空 270 角)　P.12
PLUS 600×900（満空 270 角）　P.13
PLUS 320（910×910/ 満空 320 角）　P.14
PLUS 320（610×1500/ 満空 320 角）　P.14
PLUS 900 角丸（満空なし）　P.15
PLUS Custom 320　P.16
二段式 P 看板（満空 270 角）　P.17
三段式 P 看板（満空 270 角）　P.18
入口表示灯　P.19
PLUS Air　P.20
PLUS LiVE　P.21

車室サイン　P.45

ラバープレート　P.45

バリカー・車止め　P.47〜P.48

U バリカー（UB シリーズ）　P.47
U バリカー（UBS シリーズ）　P.47
角バリカー　P.47
車止め　P.48

満空表示灯　P.23〜P.28

PiCoLo 160 / 240　P.23
満空灯 LED フルドット (組込型)　P.24
満空灯 LED フルドット (壁付型)　P.24
満空灯 LED フルドット (置き型)　P.24
満空灯 LED フルドット (突出型)　P.25
満空灯 NS-18（突出型）　P.26
満空灯 NS-18-J（自立型）　P.26
満空灯 NS-18-W825（横型広告付）　P.27
満空灯 LED MANKU（横付タイプ）　P.28
満空灯 LED MANKU（縦付タイプ）　P.28
満空灯 LED MANKU（壁付タイプ）　P.28
LED 満空灯ステー（横付タイプ）　P.28

出庫注意灯　P.31〜P.33

ST-02T（縦型）　P.31
ST-02Y（横型）　P.32
ST-02J（自立型）　P.32
MINI ST-M2-Y（突出型）　P.33
MINI ST-M2-J（自立型）　P.33

精算機用テント　P.51

TF-800　P.51
TF-1000　P.51
TF-1200　P.51
HSTF-08-12-Zn（メッキ）　P.51
HSTF-1-12-Zn（メッキ）　P.51

LED 照明　P.53〜P.59

案内看板用 NILE4-600/1200/1800　P.53
場内用 サンスリムライト　P.54
場内用 HP-WINNER　P.54
場内用 HSO-01　P.55
場内用 HSO-02　P.55
精算機テント用 iNDUS 600/350　P.56
案内看板用 RELUX-STAR-PRO（ソーラー式）　P.57
ソーラールミ（ソーラー式）　P.58
場内用 AMS-EE08/EP08（ソーラー式）　P.59

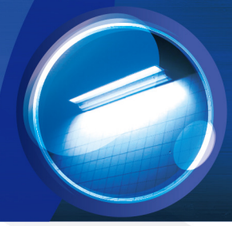

案内看板・袖看板　P.35〜P.39

ダイナミックプライシングシステム　P.35
料金案内看板（アルミ複合板仕様）　P.36
料金案内看板（ノアルクス仕様）　P.37
約款看板（二柱式）　P.38
約款看板（一柱式）　P.38
袖看板　P.39

LED サイン　P.41〜P.43

駐車場 LED ボード（自立型）　P.41
駐車場 LED ボード（突出型）　P.41
LED デジタル時計（【88:88】表示）　P.42
LED デジタル時計（【88:88:88】表示）　P.42
LED マルチボード　P.43

監視カメラ　P.61

モニター付き監視カメラ　P.61

駐車場システム・機器　P.63〜P.64

ワイヤレス満空管理システム　P.63
LiNK BASE　P.64

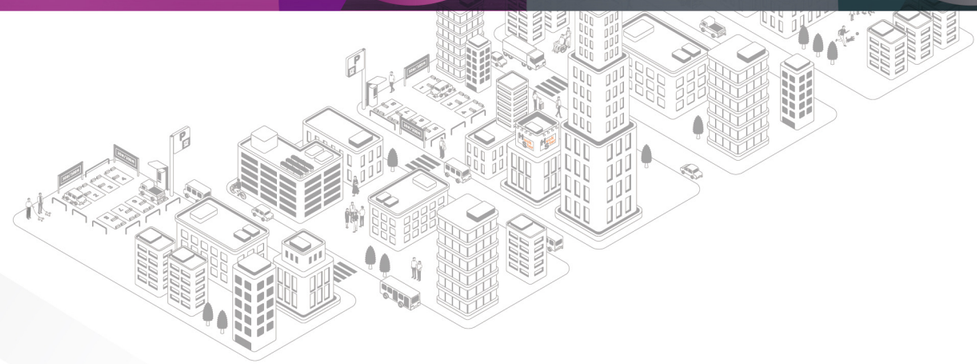

本書製品に関して

本書の製品を設置後、もし異常が発生した場合は直ちに使用を停止して下さい。
破損、漏電などの原因で、人身事故や火災などの事故の発生が予測されます。
事故の発生を未然に防ぐために取扱店までご連絡下さい。

尚、機器が正常動作しなかった場合に発生した二次的損害については、
責任を負いかねますのでご了承ください。

⚠ 警告	
🚫 禁止	危険です。修理はご自分でしないで下さい。
🚫 禁止	絶対に改造等を行わないで下さい。

自己判断により、修理や改造等がおこなわれた製品において
不具合や二次的損害が発生した場合においても、弊社では
一切の責任を負いかねます。

そうした製品に対しては、弊社での修理や交換などの
御対応が御受け出来ない可能性が御座いますのでご了承ください。

P看板

Parking Sign Products

PLUS NH-11 （W910×H910 / 満空 270 角）

LED　屋外　両面

PLUS

バリエーション variations.

red / 赤	green / 緑	red / 赤	white / 白	white / 白	white / 白	green / 緑	green / 緑	white / 白	white / 白
		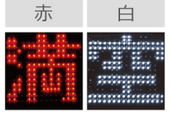		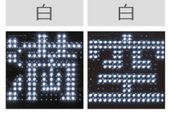		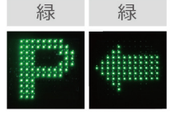		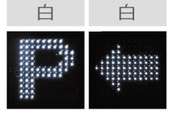	
NH-11PG100S		NH-11PW100S		NH-11WW100S		NH-11PAGS		NH-11PAWS	

仕様 spec.

型番	**PLUS NH-11**
サイズ (mm)	W910×H910×D120（表示有効 840×840※短辺 475）
LEDパネルサイズ (mm)	W270×H270
形状・構造	両面表示　防雨構造 IP43
材質	内部鉄骨：STKR 外装ケース：アルミ押出材　アルマイト処理（シルバー） 表示部：アクリル板 t3mm 成型板
照明	Power LED ランプ　8 個
色温度	6500 K
ルーメン数	1840 lm
消費電力	40W 以下
重量	23kg（本体+取付バンド）

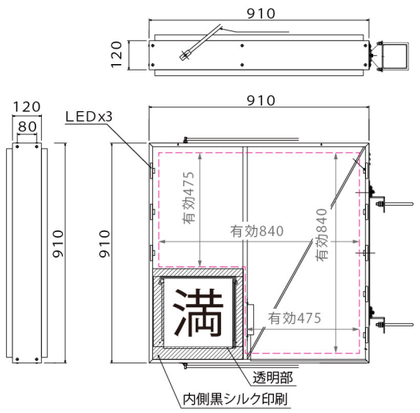

オプション option.

100mm 角支柱用

ブラケット本体 ×2
ブラケット用ボルト ×2
ブラケット用ナット（ナット 8、ワッシャ 4、スプリングワッシャ ×4）
振止棒 ×2
トンボ（メッキアングル）×2
ビスセット（ナット ×4、ワッシャ ×4、ボルト ×4）

114φ丸柱用

ブラケット本体 ×2
ブラケット用ボルト ×2
ブラケット用ナット（ナット 8、ワッシャ 4、スプリングワッシャ ×4）
振止棒 ×2
トンボ（メッキアングル）×2
L 金具用 U ボルトセット（U ボルト ×2、ナット ×4、ワッシャ ×4、ボルト ×4）
ビスセット（ナット ×4、ワッシャ ×4、ボルト ×4）

PLUS NH-13 （W600×H1500 / 満空 270 角）

LED　屋外　両面

PLUS

バリエーション variations.

red / 赤	green / 緑	red / 赤	white / 白	white / 白	white / 白	green / 緑	green / 緑	white / 白	white / 白
		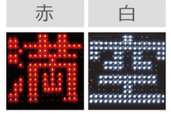		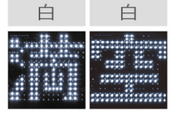		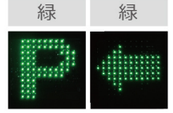		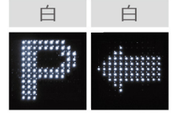	
NH-11PG100S		NH-11PW100S		NH-11WW100S		NH-11PAGS		NH-11PAWS	

仕様 spec.

型番	**PLUS NH-13**
サイズ (mm)	W600×H1500×D120（表示有効 542×1075※上部 R50）
LEDパネルサイズ (mm)	W270×H270
形状・構造	両面表示　防雨構造 IP43
材質	内部鉄骨：STKR 外装ケース：アルミ押出材　アルマイト処理（シルバー） 表示部：アクリル板 t3mm 成型板
照明	Power LED ランプ　4 個
色温度	6500 K
ルーメン数	1610 lm
消費電力	40W 以下
重量	24kg（本体+取付バンド）

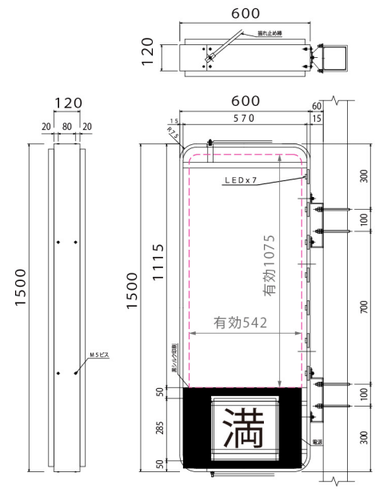

オプション option.

100mm 角支柱用

ブラケット本体 ×2
ブラケット用ボルト ×2
ブラケット用ナット（ナット 8、ワッシャ 4、スプリングワッシャ ×4）
振止棒 ×2
トンボ（メッキアングル）×2
ビスセット（ナット ×4、ワッシャ ×4、ボルト ×4）

114φ丸柱用

ブラケット本体 ×2
ブラケット用ボルト ×2
ブラケット用ナット（ナット 8、ワッシャ 4、スプリングワッシャ ×4）
振止棒 ×2
トンボ（メッキアングル）×2
L 金具用 U ボルトセット（U ボルト ×2、ナット ×4、ワッシャ ×4、ボルト ×4）
ビスセット（ナット ×4、ワッシャ ×4、ボルト ×4）

PLUS 600×900 （満空 270 角）

LED　屋外　両面

PLUS

バリエーション variations.

red	green	red	white	white	white	green	green	white	white
赤	緑	赤	白	白	白	緑	緑	白	白

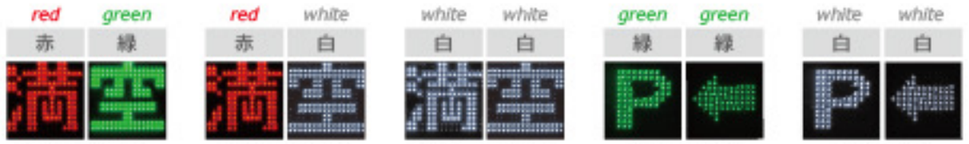

NH-11PG100S　NH-11PW100S　NH-11WW100S　NH-11PAGS　NH-11PAWS

仕様 spec.

型番	PLUS 600×900
サイズ (mm)	W600×H900×D120（表示有効 W540×H475）
LEDパネルサイズ (mm)	W270×H270
形状・構造	両面表示　防雨構造 IP43
材質	内部鉄骨：STKR 外装ケース：アルミ押出材　アルマイト処理（シルバー） 表示部：アクリル板 t3mm 成型板
照明	Power LED ランプ　3 個
色温度	6500 K
ルーメン数	690 lm
消費電力	40W 以下
重量	23kg（本体＋取付バンド）

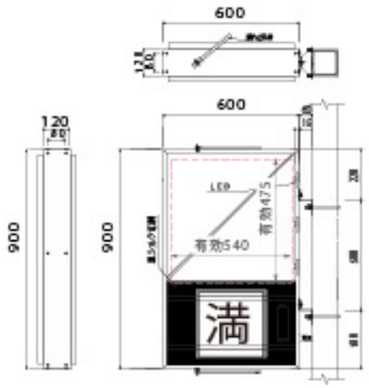

オプション option.

100mm 角支柱用

ブラケット本体 ×2
ブラケット用ボルト ×2
ブラケット用ナット（ナット 8、ワッシャ 4、スプリングワッシャ ×4）
振止用 ×2
トンボ（メッキアングル）×2
ビスセット（ナット ×4、ワッシャ ×4、ボルト ×4）

114φ丸柱用

ブラケット本体 ×2
ブラケット用ボルト ×2
ブラケット用ナット（ナット 8、ワッシャ 4、スプリングワッシャ ×4）
振止用 ×2
トンボ（メッキアングル）×2
L 金具用 U ボルトセット（U ボルト ×2、ナット ×4、ワッシャ ×4、ボルト ×4）
ビスセット（ナット ×4、ワッシャ ×4、ボルト ×4）

PLUS 320 （W910×H910 / W600×H1500 / 満空 320 角）

LED　屋外　両面

PLUS 320

高視野角120°チップ型LED 320角 大型満空基板　搭載

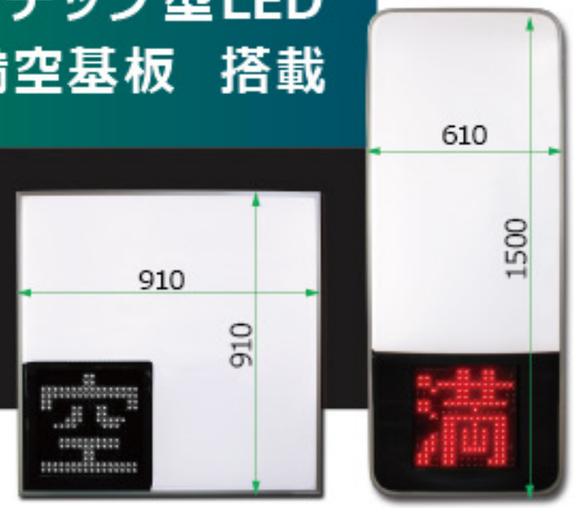

※600×900 サイズの 320 角はございません。
※満空部以外の製品仕様は 270 角と同様になります。

バリエーション variations.

red	green	red	white	white	white
赤	緑	赤	白	白	白

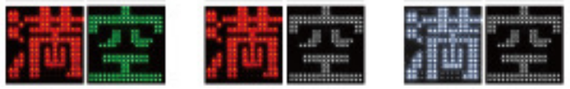

NH-11PG320
NH-13PG320

NH-11PW320
NH-13PW320

NH-11WW320
NH-13WW320

特徴 point.

抜群の視認性
320 角大型満空ＬＥＤ搭載により、100m離れた場所からでも「満空」を認識できます。

高視野角
従来の砲弾型ＬＥＤの照射角 60 度に対してチップＬＥＤ照射角 120 度により横からの視認性が優れてます。

エコロジー
光学制御を施した特殊配光レンズを搭載した LED を実装することで電気量、CO_2 排出量を徹底的に減らし 21 世紀にふさわしい新しい看板の形を表現しました。
満空表示は減光調整機能を搭載し、夜間は昼間の 1/2 以下と省エネに優れております。

薄さと耐久性を実現
看板型材は厚さの厚み 120mmの最薄型にし、看板本体のアルミ型材、LED、アクリル成形板など徹底した軽量化と耐久性を追求した結果、取付施工を容易にいたしました。

長寿命（フリーメンテナンス）
煩わしい蛍光灯交換はもう必要ありません。寿命 4 万時間の LED を実装しておりますので 1 日 12 時間点灯ならば約 9 年以上はメンテナンスはいりません。

PLUS 900角丸

LED 屋外 両面

PLUS 900 角丸 KADOMARU

満空無しタイプ
サイドリット型 LED 配置でムラのない発光。
チケット式駐車場など幅広く活躍します。

仕様 spec.

型番	**PLUS 900 角丸**
サイズ (mm)	W900×H900×D120×R75（表示有効 820×820×R50）
広告面	アクリル 3.0 ㎜　成形板（バックプリント）白
原稿サイズ (mm)	W821×H821×R40
フレーム	アルミ押出型材
カラー	シルバー（アルマイト仕上）
照明	Power LED ランプ　10 個
色温度	6500 K
ルーメン数	1610 lm
消費電力	25.5W 以下
重量	16kg（本体＋取付バンド）

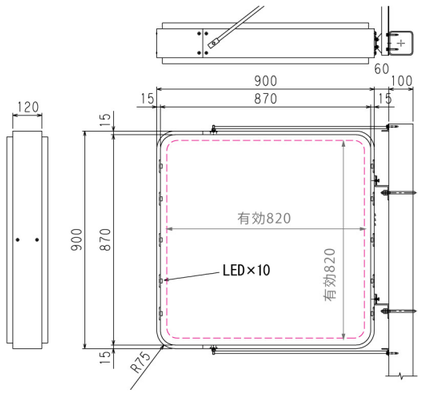

オプション option.

100mm 角支柱用

ブラケット本体 ×2
ブラケット用ボルト ×2
ブラケット用ナット（ナット 8、ワッシャ 4、スプリングワッシャ ×4）
振止棒 ×2
トンボ（メッキアングル）×2
ビスセット（ナット ×4、ワッシャ ×4、ボルト ×4）

114φ丸柱用

ブラケット本体 ×2
ブラケット用ボルト ×2
ブラケット用ナット（ナット 8、ワッシャ 4、スプリングワッシャ ×4）
振止棒 ×2
トンボ（メッキアングル）×2
L 金具用 U ボルトセット（U ボルト ×2、ナット ×4、ワッシャ ×4、ボルト ×4）
ビスセット（ナット ×4、ワッシャ ×4、ボルト ×4）

PLUS Custom 320

フル LED　LED　屋外　両面

フル LED 表示器搭載 P 看板
アイコン・告知など設置する場所に合わせて表示のカスタムが可能。

バリエーション variations.

コンテンツ内容は、弊社テンプレートデザインよりお選び頂きます。
※テンプレート以外は特注となりますので別途ご相談ください。

仕様 spec.

- 番組切替方法：無電圧接点（3 ビット）　● 最大 8 番組まで登録可能
- 1 番組あたり最大 6 ページまでプログラム可能
- 1 ページごとに表示する秒数の指定が可能 ※1 ページのみ登録した場合は連続表示・各番組ごとにループ再生

型番	**PLUS NH-11-CU320-P5**
サイズ (mm)	W910×H910×D120
LEDパネル (mm)	フル LED/RGB P5 SMD W320×H320（5mm ピッチ）
形状・構造	両面表示　防雨構造 IP43
材質	内部鉄骨：STKR 外装ケース：アルミ押出材 アルマイト処理（シルバー） 表示部：アクリル板 t3mm 成型板
照明	Power LED ランプ　8 個
色温度	6500 K
ルーメン数	1840 lm
消費電力	160W 以下
重量	23kg（本体＋取付バンド）

型番	**PLUS NH-13-CU320-P5**
サイズ (mm)	W610×H1500×D120
LEDパネル (mm)	フル LED/RGB P5 SMD W320×H320（5mm ピッチ）
形状・構造	両面表示　防雨構造 IP43
材質	内部鉄骨：STKR 外装ケース：アルミ押出材 アルマイト処理（シルバー） 表示部：アクリル板 t3mm 成型板
照明	Power LED ランプ　7 個
色温度	6500 K
ルーメン数	1640 lm
消費電力	160W 以下
重量	24kg（本体＋取付バンド）

※フル LED 以外の表示面はインクジェットシート貼りとなります。
1、データ完成後、動画にて表示状態をご確認頂きます。校了後の表示変更は難しいので、あらかじめご注意下さい。
2、表示リスト一覧から選択頂いた場合は追加料金は発生しません。お客様からデータを支給頂く場合や新たにデザインを作成する 場合などは別途ご相談下さい。
※LED ディスプレイの表示色や画角は限定的なためブランドロゴの利用規約に沿った表示など、支給頂いたデータの精密な再現は難 しい場合がございます。
※ブランドロゴなど、お客様より支給頂いたデータに関する利用規約や著作権などはお客様ご自身で事前にご確認頂き、使用許可を とった上でお申し込み下さい。
　データを支給頂いた時点で使用許可済とみなし制作を進めさせて頂きます。お客様支給データを使用したことに関するトラブル等は弊 社では一切責任を負いませんのでご了承下さい。
3、本機には表示切替操作用のスイッチ、リレー等は付属しておりません。制御装置はお客様にてご準備下さい。
4、本機は制御装置によって表示可能な番組数が異なります。使用される制御装置の仕様をお確かめの上ご注文下さい。

オプション option.

100mm 角支柱用

ブラケット本体 ×2
ブラケット用ボルト ×2
ブラケット用ナット（ナット 8、ワッシャ 4、スプリングワッシャ ×4）
振止棒 ×2
トンボ（メッキアングル）×2
ビスセット（ナット ×4、ワッシャ ×4、ボルト ×4）

114φ丸柱用

ブラケット本体 ×2
ブラケット用ボルト ×2
ブラケット用ナット（ナット 8、ワッシャ 4、スプリングワッシャ ×4）
振止棒 ×2
トンボ（メッキアングル）×2
L 金具用 U ボルトセット（U ボルト ×2、ナット ×4、ワッシャ ×4、ボルト ×4）
ビスセット（ナット ×4、ワッシャ ×4、ボルト ×4）

二段式 P 看板 （満空 270 角）

LED 屋外 両面

バリエーション variations.

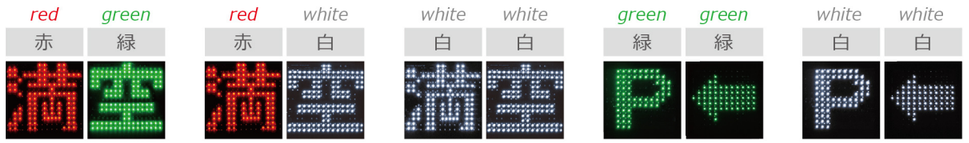

仕様 spec.

型番	**二段式 P 看板　満空 270 角**
サイズ (mm)	W910×H1200×D200（表示有効図面参照）
LEDパネルサイズ (mm)	W270×H270
形状・構造	箱型　両面表示　防雨構造 IP43
材質	内部鉄骨：STKR 外装ケース：アルミ押出材　アルマイト処理（シルバー） 表示部：アクリル板 t3mm
照明	Power LED ランプ　16 個（片面 8 個 ×2 面）
色温度	6500 K
ルーメン数	1200 lm（片面）
消費電力	57W 以下
重量	52kg（本体＋取付バンド）

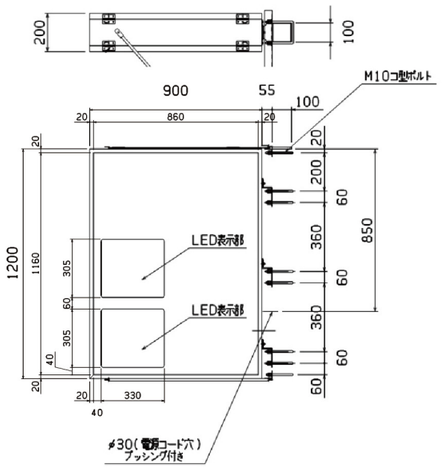

オプション option.

100mm 角支柱用

ブラケット本体 ×2
ブラケット用ボルト ×2
ブラケット用ナット（ナット 8、ワッシャ 4、スプリングワッシャ ×4）
振止棒 ×2
トンボ（メッキアングル）×2
ビスセット（ナット ×4、ワッシャ ×4、ボルト ×4）

114φ丸柱用

ブラケット本体 ×2
ブラケット用ボルト ×2
ブラケット用ナット（ナット 8、ワッシャ 4、スプリングワッシャ ×4）
振止棒 ×2
トンボ（メッキアングル）×2
L 金具用 U ボルトセット（U ボルト ×2、ナット ×4、ワッシャ ×4、ボルト ×4）
ビスセット（ナット ×4、ワッシャ ×4、ボルト ×4）

三段式 P 看板 （満空 270 角）

LED 屋外 両面

バリエーション variations.

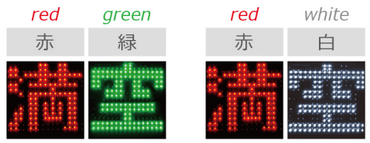

仕様 spec.

型番	**三段式 P 看板　満空 270 角**
サイズ (mm)	W600×H1200×D200（表示有効図面参照）
LEDパネルサイズ (mm)	W270×H270
形状・構造	箱型　両面表示　防雨構造 IP43
材質	外装ケース：アルミ押出材　アルマイト処理（シルバー） 表示部：アクリル板 t3mm

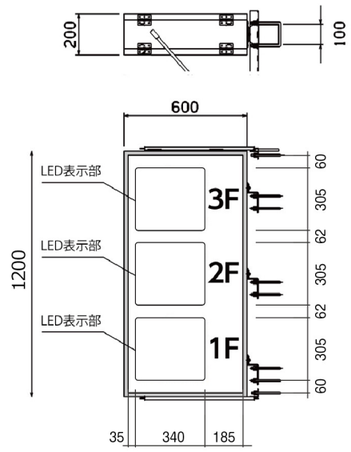

オプション option.

100mm 角支柱用

ブラケット本体 ×2
ブラケット用ボルト ×2
ブラケット用ナット（ナット 8、ワッシャ 4、スプリングワッシャ ×4）
振止棒 ×2
トンボ（メッキアングル）×2
ビスセット（ナット ×4、ワッシャ ×4、ボルト ×4）

114φ丸柱用

ブラケット本体 ×2
ブラケット用ボルト ×2
ブラケット用ナット（ナット 8、ワッシャ 4、スプリングワッシャ ×4）
振止棒 ×2
トンボ（メッキアングル）×2
L 金具用 U ボルトセット（U ボルト ×2、ナット ×4、ワッシャ ×4、ボルト ×4）
ビスセット（ナット ×4、ワッシャ ×4、ボルト ×4）

入口表示灯 （満空 270 角）

LED 屋外 両面

バリエーション variations.

red	green	red	white	white	white	green	green	white	white
赤	緑	赤	白	白	白	緑	緑	白	白

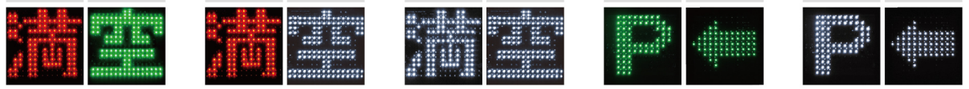

仕様 spec.

型番	**入口表示灯**
サイズ (mm)	W600×H2000×D120
看板サイズ (mm)	W600×H900×D120（表示有効 540×475）
LEDパネルサイズ (mm)	W270×H270
形状・構造	両面表示　防雨構造 IP43
材質	内部鉄骨：STKR 外装ケース：アルミ押出材　アルマイト処理（シルバー） 表示部：アクリル板 t3mm 成型板
照明	Power LED ランプ　3 個
色温度	6500 K
ルーメン数	690 lm
消費電力	40W 以下
重量	23kg（看板本体のみ）

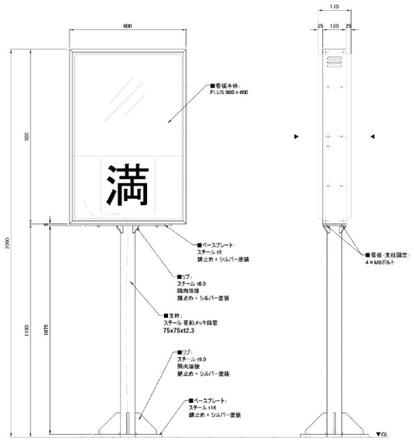

PLUS Air （エアー）

LED 屋外 両面

PLUS Air プラスエアー

精算機からワイヤレスで満空情報の受信機能を搭載した P 看板です。
精算機と出入口が離れていている駐車場や、信号線の配線工事が困難な駐車場でも、
P 看板に満空情報を表示することができます。

信号線なしで満空制御

ワイヤレス Wireless

特徴 point.

配線不要

配線などの煩わしい工事は不要です

ストレスフリー

精算機に送信機、看板に受信機を設置するだけ

対応機種 Compatible models.

P 看板の PLUS シリーズを PLUS Air にアップグレードできます。

※設置済みの看板や満空表示灯などへ機能を追加したい場合はお問い合わせください。

型番	PLUS NH-11	PLUS NH-13	PLUS 600×900
製品画像			

PLUS LiVE（ライブ）

LED 屋外 両面

PLUS LiVE

満空情報配信機能付きP看板です。
駐車場の空き状況をリアルタイムに配信できるシステムを搭載し、
PLUS LiVE の導入だけで複雑なシステムを構築することなく、カーナビアプリや
駐車場検索サイトにリアルタイムに駐車場の空き状況を配信することが
可能です。ドライバーが駐車場の所在を現地に来ることなく知れることで
利便性向上・渋滞緩和・集客につなげます。

車載カーナビ
ナビアプリ

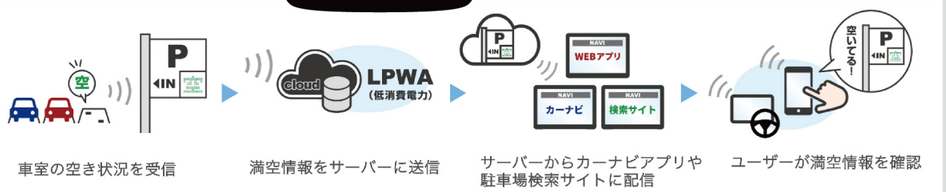

車室の空き状況を受信
満空情報をサーバーに送信
サーバーからカーナビアプリや駐車場検索サイトに配信
ユーザーが満空情報を確認

特徴 *point.*

複雑なシステム構築不要
特別な工事や複雑なシステム構築が不要なため低コストで導入しやすい。

満空情報をリアルタイム配信
満空情報をカーナビアプリや駐車場検索サイトにライブ配信することで、ユーザーの利便性をあげ、集客力UP・売上UPをサポート。

全精算機メーカーに対応
複数のメーカーの精算機との連携や満空情報の集約が可能。
※満空信号線は必須

対応機種 *Compatible models.*

P看板のPLUSシリーズをPLUS LiVEにアップグレードできます。
※設置済みの看板や満空表示灯などへ機能を追加したい場合はお問い合わせください。

型番	PLUS NH-11	PLUS NH-13	PLUS 600×900
製品画像			

満空表示灯

Parking Sign Products

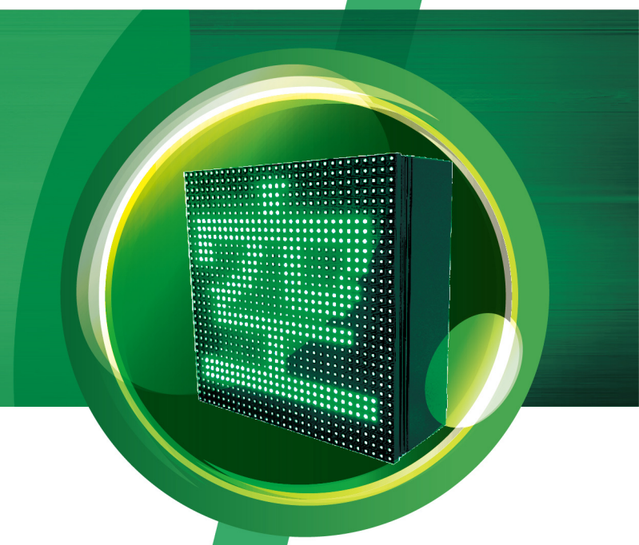

PiCoLo 160/240（ピコロ）

フルLED　屋外　片面

PiCoLo

RGB 片面単体型モジュール

フルドットで、空 / 満 / 混 / 閉だけでなく記号や矢印などの表示が可能

バリエーション *variations.*

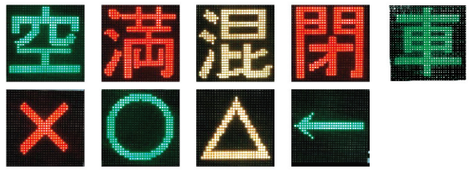

※初期設定は「空 / 満 / 混 / 閉」のみです。
※表示内容は、製造時に書き込みを行いますので
　出荷後の変更は出来ません。

仕様 *spec.*

型番	PiCoLo160　HG24-P5-3232-S	PiCoLo240　HG24-P5-4848-S
仕様	160 角 RGB 片面 単体型モジュール	240 角 RGB 片面 単体型モジュール
サイズ（mm）	W220×H160×D70	W300×H240×D70
主材	アルミ 塗装（黒）	
構造	保護等級 (IP43)	
質量	本体 約 1.2kg	本体 約 2kg
設置環境	屋外・屋内・看板筐体及び壁面	
表示画面	LED 発光（片面表示）	
画面サイズ（mm）	W160×H160	W240×H240
LED モジュール	RGB（SMD 3 in 1）	
ピクセルピッチ	5mm　W32×H32 ピクセル	5mm　W48×H48 ピクセル
輝度	通常 8500 / 減光 1450	
最適視認	角度：80° / 距離：5 ～ 30m	
フレームレート	-	
リフレッシュレート	1920Hz	
消費電力	8 ～ 25W（最大 35W）	8 ～ 25W（最大 50W）
電源入力	AC100V 50/60Hz　0.75A	
動作環境	温度 -25℃～ 65℃ / 湿度 10% ～ 90%（結露なし）	
表示操作	無電圧接点 (ドライ接点) 切替	

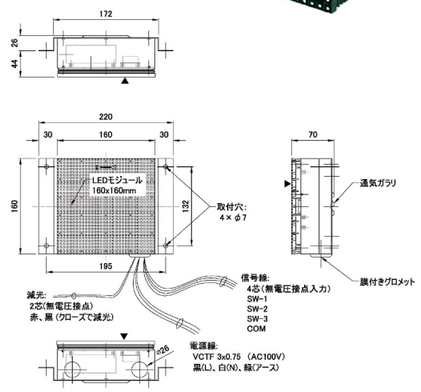

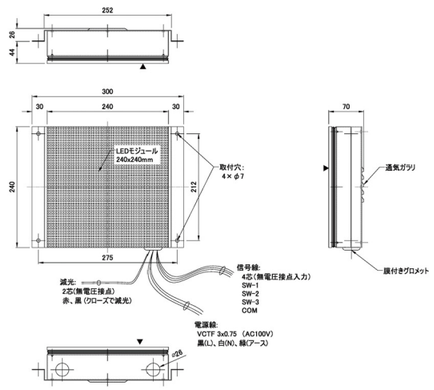

満空灯 LED フルドット（満空 320 角）

フルLED　屋外　片面

HP21-P5-6464-S-HE27（組込型）　看板駆体への組込（半埋込）に適したタイプ

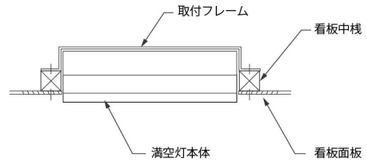

HP21-P5-6464-SB（壁付型）　壁面等への取付に適したタイプ

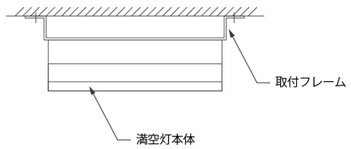

HP21-P5-6464-SJ（置き型）　台座等への取付に適したタイプ

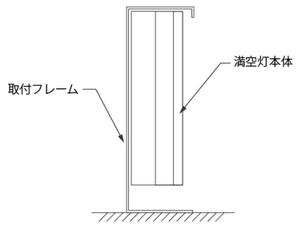

仕様 *spec.*

（※）表示コンテンツに関しては、次ページ（P.25）をご確認ください。

型番	満空灯 LED フルドット　HP21-P5-6464-S-HE27 / SB / SJ
主材	アルミ 塗装（黒）
構造	保護等級 (IP53)
設置環境	組込（S-HE27）/ 壁面（SB）/ 自立・台座（SJ）
表示画面	LED 発光（片面表示）
画面サイズ（mm）	W320×H320
LED モジュール	RGB（SMD 3 in 1）
ピクセルピッチ	5mm　W64×H64 ピクセル
輝度	5500 ～ 6500 MCD
最適視認	角度：60 ～ 120° / 距離：5 ～ 30m
フレームレート	＞60Hz
リフレッシュレート	＞180Hz
消費電力	150W
電源入力	AC100V 50/60Hz　2A
動作環境	温度 -25℃～ 45℃ / 湿度 10% ～ 90%（結露なし）
表示操作	無電圧接点 (ドライ接点) 切替

- 番組切替方法：無電圧接点 (3 ビット)
- 最大 8 番組まで登録可能
- 1 番組あたり最大 6 ページまでプログラム可能
- 1 ページごとに表示する秒数の指定が可能
  1 ページのみ登録した場合は連続表示・各番組ごとにループ再生

1、データ完成後、動画にて表示状態をご確認頂きます。校了後の表示変更は難しいので、あらかじめご注意下さい。
2、表示リスト一覧から選択頂いた場合は追加料金は発生しません。お客様からデータを支給頂く場合や新たにデザインを作成する 場合などは別途ご相談下さい。
　※LED ディスプレイの表示色や画角は限定的なためブランドロゴの利用規約に沿った表示など、支給頂いたデータの精密な再現は難 しい場合がございます。
　※ブランドロゴなど、お客様より支給頂いたデータに関する利用規約や著作権などはお客様ご自身で事前にご確認頂き、使用許可をとった上でお申し込み下さい。
　　データを支給頂いた時点で使用許可済とみなし制作を進めさせて頂きます。お客様支給データを使用したことに関するトラブル等は弊 社では一切責任を負いませんのでご了承下さい。
3、本機には表示切替操作用のスイッチ、リレー等は付属しておりません。制御装置はお客様にてご準備下さい。
4、本機は制御装置によって表示可能な番組数が異なります。使用される制御装置の仕様をお確かめの上ご注文下さい。

満空灯 LED フルドット（満空 320 角／突出型）

フル LED　屋外　両面

表示内容のカスタムができる駐車場用 LED 表示器です。
料金や営業時間の告知、第二駐車場への誘導など様々な用途にご利用いただけます。（※）

特徴 *point.*（※）

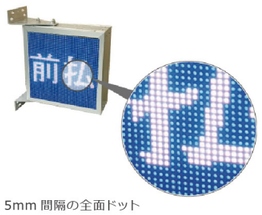

5mm 間隔の全面ドット
満空だけでなくロゴやアイコンなど様々な表示が可能です。

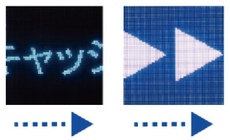

スクロール表示
文字や画像のスクロール表示が可能。
告知文や矢印などを流して利用者誘導をよりスムーズに。

バリエーション *variations.*

基本コンテンツは「満 / 空 / 混 / 閉」となります。

(※)「満 / 空 / 混 / 閉」以外の内容は特注仕様となりますので別途ご相談ください。

仕様 *spec.*

- 番組切替方法：無電圧接点（3 ビット）　● 最大 8 番組まで登録可能
- 1 番組あたり最大 6 ページまでプログラム可能
- 1 ページごとに表示する秒数の指定が可能
  1 ページのみ登録した場合は連続表示 ・各番組ごとにループ再生

型番	満空灯 LED フルドット　HP21-P5-6464-VW
サイズ（mm）	W369×H369×D130
主材	アルミ 押出材 / アルマイト（シルバー）
構造	保護等級 (IP53)
質量	本体 約 11kg
設置環境	鋼製パイプ支柱（100m 角）及び、壁面
オプション	丸パイプ支柱用 U ボルト 80Aφ89.1、90Aφ101.6、100Aφ114.3
表示画面	LED 発光（両面表示）
画面サイズ（mm）	W320×H320
LED モジュール	RGB（SMD 3 in 1）
ピクセルピッチ	5mm　W64×H64 ピクセル
輝度	5500 ～ 6500 MCD
最適視認	角度：60 ～ 120°/　距離：5 ～ 30m
フレームレート	＞60Hz
リフレッシュレート	＞180Hz
消費電力	150W
電源入力	AC100V 50/60Hz　2A
動作環境	温度 -25℃～ 45℃ / 湿度 10% ～ 90%（結露なし）
表示操作	無電圧接点 (ドライ接点) 切替

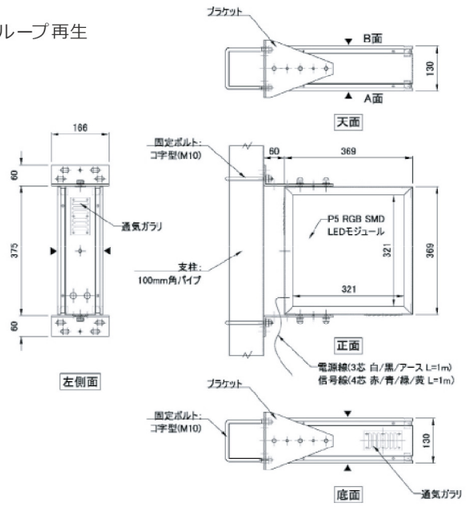

1、データ完成後、動画にて表示状態をご確認頂きます。校了後の表示変更は難しいので、あらかじめご注意下さい。
2、表示リスト一覧から選択頂いた場合は追加料金は発生しません。お客様からデータを支給頂く場合や新たにデザインを作成する 場合などは別途ご相談下さい。
※LED ディスプレイの表示色や画角は限定的なためブランドロゴの利用規約に沿った表示など、支給頂いたデータの精密な再現は難 しい場合がございます。
※ブランドロゴなど、お客様より支給頂いたデータに関する利用規約や著作権などはお客様ご自身で事前にご確認頂き、使用許可を とった上でお申し込み下さい。
　データを支給頂いた時点で使用許可済とみなし制作を進めさせて頂きます。お客様支給データを使用したことに関するトラブル等は弊 社では一切責任を負いませんのでご了承下さい。
3、本機には表示切替操作用のスイッチ、リレー等は付属しておりません。制御装置はお客様にてご準備下さい。
4、本機は制御装置によって表示可能な番組数が異なります。使用される制御装置の仕様をお確かめの上ご注文下さい。

満空灯 NS-18 シリーズ（LED 配列： 2列）

LED　屋外　両面

NS-18 横付けタイプ

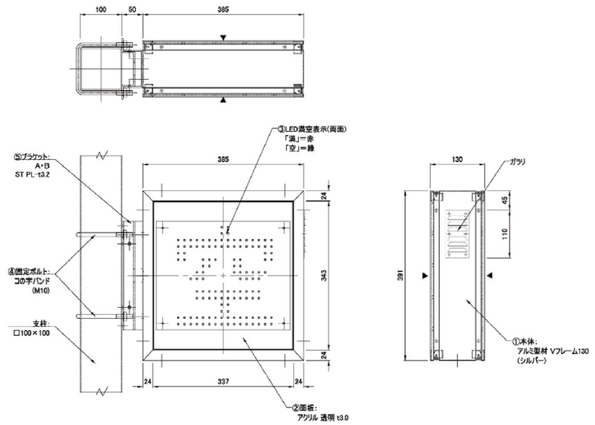

型番	LED 満空灯　NS-18（横付けタイプ）		
サイズ（mm）	W385×H391×D130	文字サイズ（mm）	「満」：赤 W255×H235、「空」：緑 W275×H240
主材	アルミ 押出材 / アルマイト（シルバー）	消費電力	「満」「空」15W 以下（減光時 4W 以下）
構造	保護等級 (IP43)	電源入力	AC100V 50/60Hz
質量	本体 約 10kg	接点入力	無電圧接点「空」（N.O.）/ クローズで「満」
表示面	透明アクリル 3.0mm	接点容量	DC24V 21.6mA（0.52W）

NS-18J 自立タイプ

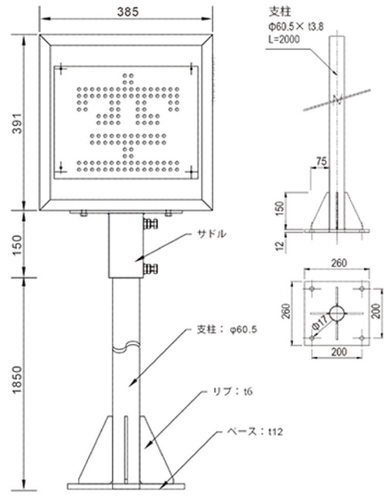

型番	LED 満空灯　NS-18J（自立タイプ）		
サイズ（mm）	W385×H2391×D130	文字サイズ（mm）	「満」：赤 W255×H235、「空」：緑 W275×H240
主材	アルミ 押出材 / アルマイト（シルバー）	消費電力	「満」「空」15W 以下（減光時 4W 以下）
構造	保護等級 (IP43)	電源入力	AC100V 50/60Hz
質量	本体 約 10kg、ベース支柱（2m）約 19kg	接点入力	無電圧接点「空」（N.O.）/ クローズで「満」
表示面	透明アクリル 3.0mm	接点容量	DC24V 21.6mA（0.52W）

満空灯 NS-18 シリーズ（LED 配列： 2列）

LED 屋外 両面

NS-18-W825 横型広告付タイプ

注）広告面は非内照です

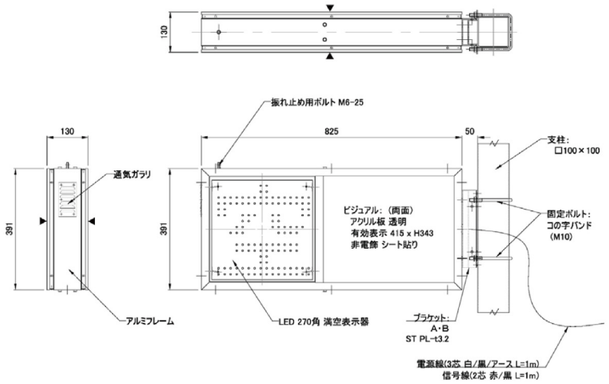

型番	LED 満空灯　NS-18-W825（横型広告付タイプ）		
サイズ（mm）	W825×H391×D130（表示有効 415×343）	文字サイズ（mm）	「満」: 赤 W255×H235、「空」: 緑 W275×H240
主材	アルミ 押出材 / アルマイト（シルバー）	消費電力	「満」「空」15W 以下（減光時 4W 以下）
構造	保護等級 (IP43)	電源入力	AC100V 50/60Hz
質量	本体 約 14kg	接点入力	無電圧接点「空」(N.O.) / クローズで「満」
表示面	透明アクリル 3.0mm	接点容量	DC24V 21.6mA（0.52W）

満空灯（LED 配列：1 列）

LED 屋外

LED MANKU-01-YOKO

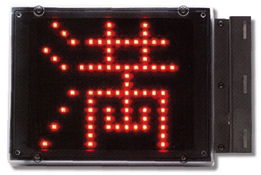

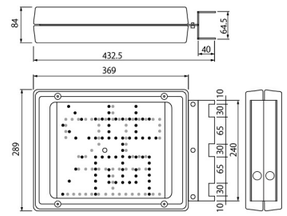

LED MANKU-02-TATE

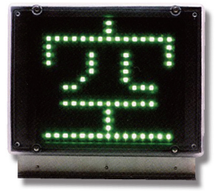

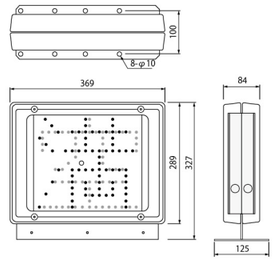

LED MANKU-03-SINGLE

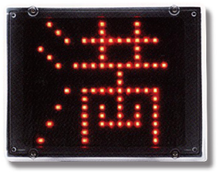

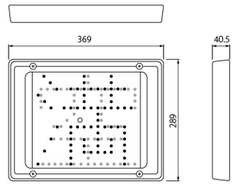

LED 満空灯ステー

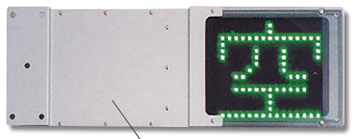

注）広告面は非内照です

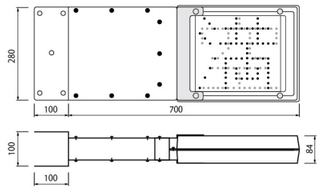

型番	LED MANKU-01-YOKO	LED MANKU-02-TATE	LED MANKU-03-SINGLE	LED 満空灯ステー
製品タイプ	横付けタイプ / 両面表示	縦付けタイプ / 両面表示	壁付けタイプ / 片面表示	横付けタイプ / 両面表示
サイズ（mm）	W432.5×H289×D84	W369×H327×D125	W369×H289×D40.5	W512×H280×D100
本体	満空ホルダー SECC CF（六価クロムフリー材）			
表示面	満空カバー耐候性ポリカードネイト			
入力 I/F	DC24V によるオープンコレクター			
ヒューズ	125V / 1A			
使用 LED	「満」: 赤 15×15dots、「空」: 緑 15×15dots			
消費電流	300mA 以下			
重量	約 7kg	約 7kg	約 2kg	約 11kg

Huckster
SOLUTIONS

私たちは駐車場経営のあらゆるお悩みを解決します。

駐車場防犯対策向け製品やソーラーパネルを利用した省電力の照明器具、デジタルサイネージを使用した駐車場看板まで、幅広くご用意しています。

PROBLEM TYPE

集客力・収益性を上げたい	PLUS LiVE	P.21
事故防止をしたい	出庫注意灯 駐車場LEDボード	P.31～ P.41
初期コストを抑えたい	PLUS Air ソーラー照明	P.20 P.57～
無断駐車・不正利用を減らしたい	ソーラー監視カメラ モニター付き監視カメラ	P.61 P.62
運営手間を減らしたい	DPS 案内看板	P.35
環境に配慮したい	DPS 案内看板 ノアルクス案内看板 ソーラー照明	P.35 P.37 P.57～
複数の満空管理をしたい	PiCoLo（ピコロ） 二段式 P 看板	P.23 P.17

PARKING TYPE

大型・立体駐車場（施設付帯）	PiCoLo（ピコロ） 二段式 P 看板 LED サイン	P.23 P.17 P.41～
時間貸し駐車場	DPS 案内看板	P.35
前払い（チケット式）	PLUS 900 角丸 PLUS Custom 320 ソーラー照明	P.15 P.16 P.57～
ナンバー認証式	LED デジタル時計 LED マルチボード	P.42 P.43

出庫注意灯

Parking Sign Products

出庫注意灯 ST-02 シリーズ（ST-02T / ST-02Y / ST-02J）

屋外　両面

表示内容のカスタム、文字点滅・ブザー鳴動・回転灯の有無など
特注オーダー製作も可能です。

※本製品は車両検知センサーが別途必要になります。

特徴 point.

高輝度 LED モジュール

LED 回転灯／ブザー

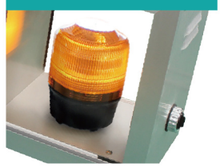

ランプ種類	文字点灯/点滅
回転灯	あり（点滅停止可）
ブザー鳴動	**ブザー音量調整**
あり	ボリューム調整対応 ON・OFF切替対応

ST-02T（縦型）

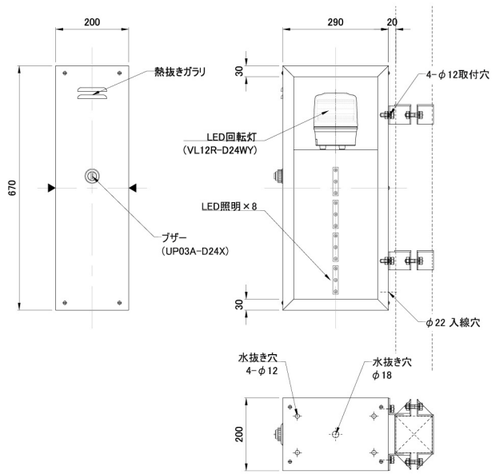

P看板
満空表示灯
出庫注意灯
案内看板・袖看板
LEDサイン
車室サイン
バリカー・車止め
精算機用テント
LED照明
監視カメラ
駐車場システム・機器

出庫注意灯 ST-02 シリーズ（ST-02T / ST-02Y / ST-02J）

屋外　両面

ST-02Y（横型）

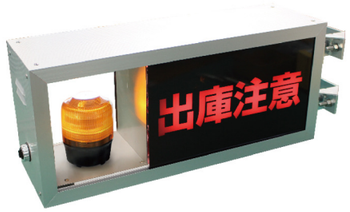

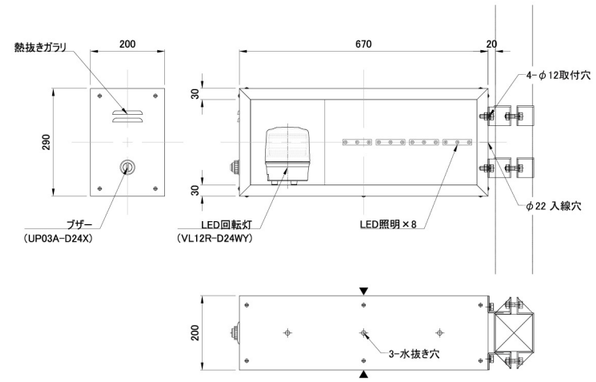

ST-02J（自立型）

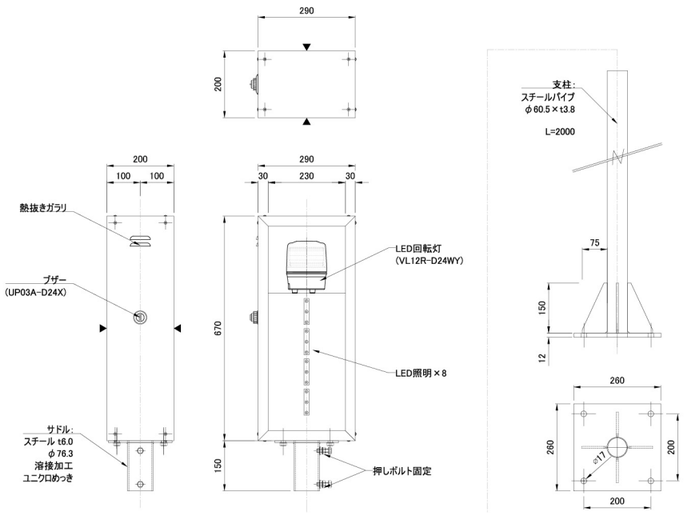

仕様 spec.

型番	出庫注意灯 ST-02T	出庫注意灯 ST-02Y	出庫注意灯 ST-02J
サイズ（mm）	W290×H670×D200（支柱・ベース除く）		
形状	箱型　両面表示　防雨構造（IP43）		
入力I/F	内部鉄骨：STKR 外装ケース：アルミ押出材　アルマイト処理（シルバー） 表示部：アクリル板 t3mm 成型板 サドル：スチール（ユニクロメッキ）		
表示	「出庫注意」は点滅表示		
照明	LED DC12V 1.32W×8 個、LED 回転灯 DC12V 3W		
電子ブザー	音量調整付 DC12V 0.3W		
電源	AC100V～200V ±10% 50/60Hz		
消費電力	17W		
制御	無電圧接点（ドライ）入力、定格 DC12V 42mA		
支柱	-	-	スチール（亜鉛メッキ)φ60.5/t3.8/L2000
ベース	-	-	スチール（錆止め）t12×260×260
質量	16kg（本体+取付バンド）	16kg（本体+取付バンド）	32kg（本体+支柱）

出庫注意灯 MINI シリーズ (ST-M2-Y / ST-M2-J)

屋外 両面

コンパクトなミニタイプ！ 表示内容のカスタムも可能です。
※文字部分は発光しません。

※本製品は車両検知センサーが別途必要になります。

特徴 point.

ランプ種類	文字点灯/点滅	ブザー鳴動	ブザー音量調整
点滅灯 ※回転なし	なし	あり	非対応

ST-M2-Y（突出型）

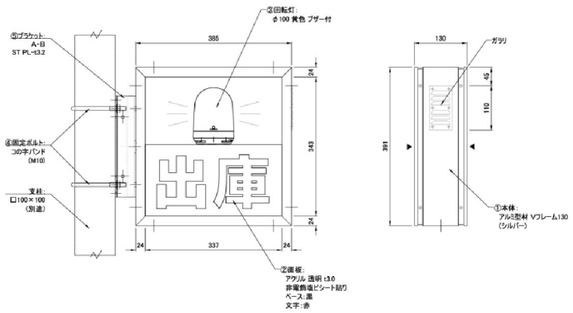

ST-M2-J（自立型）

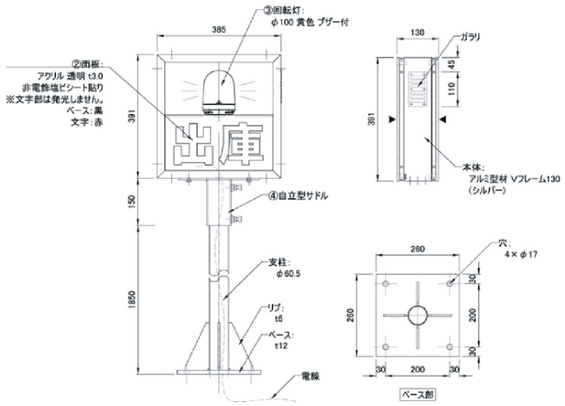

仕様 spec.

型番	出庫注意灯 MINI ST-M2-Y（突出型）	出庫注意灯 MINI ST-M2-J（自立型）
サイズ（mm）	W385×H391×D130 (支柱・ベース除く)	
形状	箱型　両面表示　防雨構造（IP43）	
入力 I/F	内部鉄骨：STKR 外装ケース：アルミ押出材　アルマイト処理（シルバー） 表示部：アクリル板 t3mm 成型板 サドル：スチール（ユニクロメッキ）	
表示	「出庫」は非内照（光らない）	
部材	LED 回転灯（70～90db ブザー付）AC100V / 3.2W×1個	
電源	AC100V 50/60Hz 0.045A	
サドル	SGP 65A/φ76.3/t4.2、プレート t6.0 ユニクロメッキ仕上	
支柱	-	SGP 50A/φ60.5/t3.8
ベース	-	SS400 プレート t12、リブ t6.0 錆止めメッキ塗装
質量	5kg（本体のみ）	26kg（本体+支柱 + サドル）

案内看板・袖看板

Parking Sign Products

DPS（ダイナミックプライシングシステム）

LED 屋外

Dynamic Pricing System

遠隔やリモコンで表示内容を変更できる料金案内看板です。
LED 表示器により料金部分をフレキシブルに変更可能。

バリエーション variations.

red 赤 / green 緑 / white 白

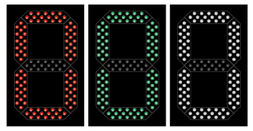

操作種類 operation type.

遠隔操作タイプ

専用 WEB サイトから遠隔でフレキシブルに表示切替

リモコンタイプ

現地でリモコン操作切替

特徴 point.

コスト削減
シート製作や貼り替え作業にかかる金額・時間等のコストを削減

最適な料金設定
イベント日など、スケジューリングによる的確な料金変更をフレキシブルに対応可能

鮮明な料金表示
LED により、夜間でも料金表示を利用者へ鮮明に提示可能

事例 photo.

料金案内看板（アルミ複合板仕様）

屋外

片面・両面タイプや
看板サイズも各種取り揃えております。
特注サイズ等は別途お問い合わせください。

仕様 spec.

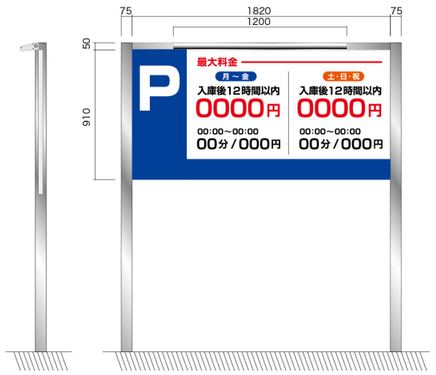

型番	**料金案内看板 1820×910**
サイズ (mm)	W1820×H910（表示面のみ）
面板	アルミフレーム／アルミ複合板 3.0t
支柱	メッキ角パイプ 75 角
型番	**料金案内看板 2000×1000**
サイズ (mm)	W2000×H1000（表示面のみ）
面板	アルミフレーム／アルミ複合板 3.0t
支柱	メッキ角パイプ 75 角
型番	**料金案内看板 2440×1220**
サイズ (mm)	W2440×H1220（表示面のみ）
面板	アルミフレーム／アルミ複合板 3.0t
支柱	メッキ角パイプ 75 角

片面仕様 LED照明付

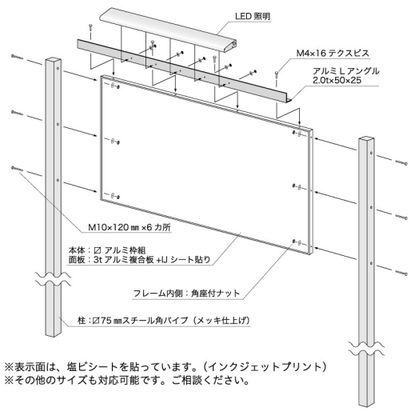

※表示面は、塩ビシートを貼っています。（インクジェットプリント）
※その他のサイズも対応可能です。ご相談ください。

両面仕様 LED照明付

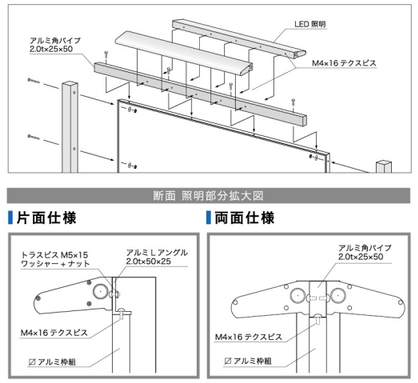

ECO 素材 - NOALX 案内看板

いつものサインを より安全・安心な次世代サインへ ノアルクス案内看板

いつもの看板をノンアルミ複合板【NOALX】に変えるだけで、製造・廃棄
および輸送時の炭素量 CO2 排出量を大幅に削減可能。
軽くしなやかで落下リスクが少なく、地震や台風などの自然災害においても
安心・安全なサイン素材です。**（※想定以上の強風等にはその限りではありません。）**

特徴 point.

“ノンアルミ複合板”
NOALX™

【SDGs】7つの目標に取り組む、人にも地球にも優しい商品です。
SUSTAINABLE DEVELOPMENT GOALS

規格サイズ size.

サイズ①(mm)	W2000×H1000
サイズ②(mm)	W2440×H1220

二柱式約款看板 （アルミ複合板仕様）

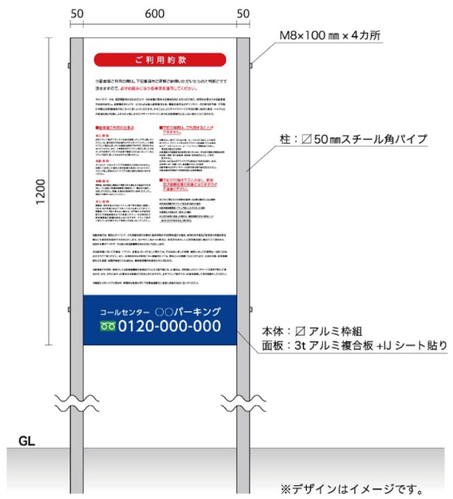

※デザインはイメージです。

規格サイズ size.

型番	**二柱式約款看板　W600×H910**
サイズ (mm)	W600×H910（表示面のみ）
面板	アルミフレーム／アルミ複合板 3.0t
支柱	メッキ角パイプ 50 角

型番	**二柱式約款看板　W600×H1220**
サイズ (mm)	W600×H1220（表示面のみ）
面板	アルミフレーム／アルミ複合板 3.0t
支柱	メッキ角パイプ 50 角

一柱式約款看板 （アルミ複合板仕様）

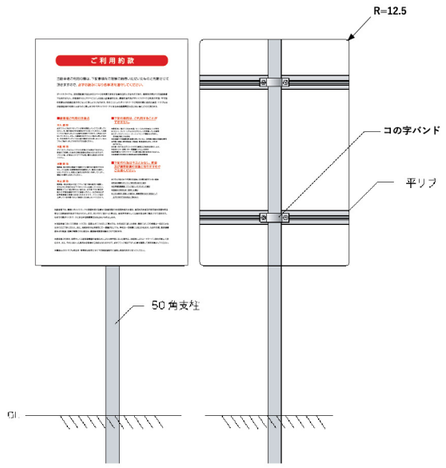

規格サイズ size.

型番	**一柱式約款看板　W600×H910**
サイズ (mm)	W600×H910（表示面のみ）
面板	アルミ複合板 3.0t
支柱	メッキ角パイプ 50 角

型番	**一柱式約款看板　W600×H1220**
サイズ (mm)	W600×H1220（表示面のみ）
面板	アルミ複合板 3.0t
支柱	メッキ角パイプ 50 角

袖看板 （アルミ複合板仕様／非内照）

屋外

仕様 spec.

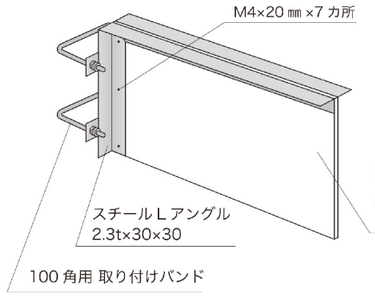

【両面貼】
面板：3t アルミ複合板
IJ シート貼り

※デザインはイメージです。
※その他のサイズも対応可能です。
ご相談ください。

規格サイズ size.

型番	袖看板　W910×H400	袖看板　W910×H600
サイズ (mm)	W870×H370（表示面のみ）	W870×H570（表示面のみ）
面板	アルミ複合板 3.0t	
部材	スチール L アングル 2.3t×30×30 / 100 角用取付バンド	

LEDサイン

Parking Sign Products

駐車場LEDボード（自立型）

フルLED　接点切替　片面　屋外

接点切替で８番組まで登録可能。
告知・注意喚起・誘導などに
ご利用頂けます。

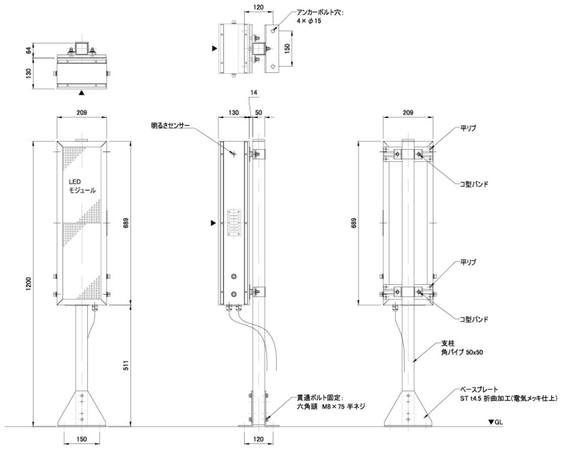

仕様 spec.

型番	**駐車場 LED ボード　HP21-P5-12832-VSJ （自立型 / 片面表示）**		
サイズ（mm）	W209×H689×D130	輝度	5500～6500 MCD
主材	アルミ 押出材 / アルマイト（シルバー）	最適視認	角度：60～120° / 距離：5～30m
構造	保護等級 (IP53)	フレームレート	＞60Hz
質量	本体 約 11kg	リフレッシュレート	＞180Hz
設置環境	コンクリート、アスファルトにアンカーボルト固定 ※アンカーボルトは別途ご用意ください。	消費電力	75W
		電源入力	AC100V 50/60Hz　1A
表示面	LED 発光（片面表示）	動作環境	温度 -25～45℃ / 湿度 10%～90%（結露なし）
画面サイズ（mm）	W160×H640	表示操作	無電圧接点（ドライ）切替
LED モジュール	RGB（SMD 3 in 1）	データ作成	PC 専用アプリケーション
ピクセルピッチ	5mm W32×H128 ピクセル	データ転送	USB メモリ

駐車場LEDボード（突出型）

フルLED　接点切替　片面　両面　屋外

接点切替で８番組まで登録可能。
片面・両面どちらも製作できます。

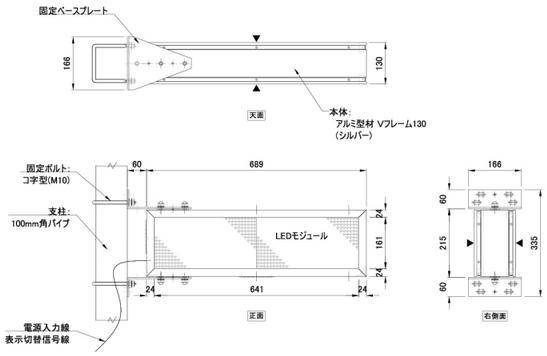

仕様 spec.

型番	**駐車場 LED ボード　HP21-P5-12832-VS （突出型 / 片面表示）　/　HP21-P5-12832-VW （突出型 / 両面表示）**		
サイズ（mm）	W689×H209×D130	輝度	5500～6500 MCD
主材	アルミ 押出材 / アルマイト（シルバー）	最適視認	角度：60～120° / 距離：5～30m
構造	保護等級 (IP53)	フレームレート	＞60Hz
質量	本体 約 11kg	リフレッシュレート	＞180Hz
設置環境	鋼製支柱（100mm 角） 及び、壁面突き出し取付	消費電力	75W
		電源入力	AC100V 50/60Hz　1A
表示面	LED 発光（片面表示 / 両面表示）	動作環境	温度 -25～45℃ / 湿度 10%～90%（結露なし）
画面サイズ（mm）	W640×H160	表示操作	無電圧接点（ドライ）切替
LED モジュール	RGB（SMD 3 in 1）	データ作成	PC 専用アプリケーション
ピクセルピッチ	5mm W128×H32 ピクセル	データ転送	USB メモリ

LED デジタル時計（５インチ【88:88】表示タイプ）

LED　片面　屋外

LED 表示の GPS 時計。
駐車場入口に設置することで入庫時間を確認できます。

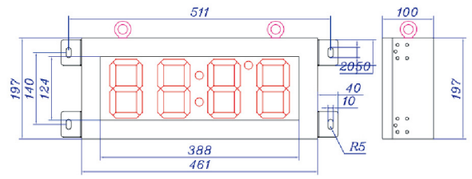

仕様 spec.

型番	**LED デジタル時計　5インチ　GLCT-O5 88:88**
サイズ（mm）	W461×H197×D100
主材	外殻：スチール
表面	黒（サンド）
構造	防水構造（IP65）
動作環境	温度 -20℃～60℃ / 湿度 15%～95%
表示	LED 発光７セグメントデジタル片面表示
色	単色（Red、Amber、Green、Blue、White）
消費電力	16W
電源	AC100V 50/60Hz
質量	本体のみ 5.5kg
GPS 受信	オプション
温度センサー	オプション
付属品	リモコン
電池	本体：CR2032 3V / リモコン：23A 12V

※自立タイプも製作可能

LED デジタル時計（５インチ【88:88:88】表示タイプ）

LED　片面　屋外

仕様 spec.

型番	**LED デジタル時計　６インチ　GLCT-O6 88:88:88**
サイズ（mm）	W840.5×H228×D100
主材	外殻：スチール
表面	黒（サンド）
構造	防水構造（IP65）
動作環境	温度 -20℃～60℃ / 湿度 15%～95%
表示	LED 発光７セグメントデジタル片面表示
色	単色（Red、Amber、Green、Blue、White）
消費電力	24W
電源	AC100V 50/60Hz
質量	本体のみ 9kg
GPS 受信	オプション
温度センサー	オプション
付属品	リモコン
電池	本体：CR2032 3V / リモコン：23A 12V

※自立タイプも製作可能

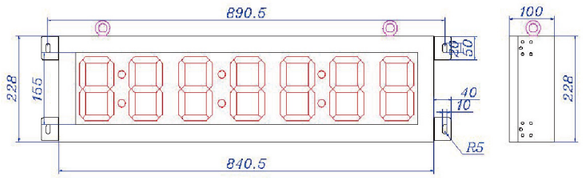

LED マルチボード

LED　片面　屋外

満空表示・GPS 時計・ブザーなど多機能な LED 表示器です。
チケットレス・ゲートレス駐車場の誘導・規制・案内表示などに
ご活用頂けます。

特徴 point.

案内表示は最大８パターンまで登録可能。※ご注文時にご指定ください。出荷後の変更はできません。

仕様 spec.

型番	LED マルチボード　HG20-GPS5G-P5RGB-BSV
サイズ（mm）	W800×H328×D130
主材	外殻：スチール
表面	黒（サンド）
構造	防水構造（IP65）
動作環境	温度 -20℃～60℃ / 湿度 10%～90%
時計表示	LED 発光7セグメントデジタル片面表示
時計色	単色（Green）
満空表示	LED 発光　片面表示
満空 LED	P5 RGB（SMD）64×32dots 7 色
質量	本体のみ 15kg
輝度 / 角度	＞5000CD / ㎡　140°
ブザー	パトライト BSV-24N-D（接点入力による音声切替）
音圧	最大 87db（フロントカバー内部ボリューム調整）
消費電力	137W
電源	AC100V 50/60Hz 1A

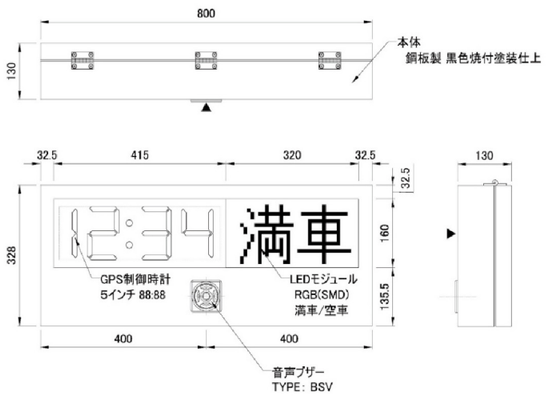

車室サイン

Parking Sign Products

ラバープレート

屋外

屋外対応の車室用サイン。
規制・案内表示・注意喚起など、敷地内の駐車管理、誘導案内におすすめです。
取付簡単、省スペースで役割を果たします。

バリエーション *variations.*

G-GT001-K
（黒）

G-GT001-O
（オレンジ）

G-GT001-B
（青）

表示面は、ご希望のデザインで
作成可能です。

仕様 *spec.*

型番	ラバープレート　G-GT001-K/O/B
本体色	黒 / オレンジ / 青
サイズ（mm）	外寸：W297×H300×D48 面板：W 上部 150/ 下部 236×H249
重量	約 2.5kg

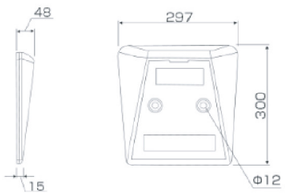

この他に、両面テープやコーキング接着剤での施工も可能です。
※両面テープとアンカーピンはオプションになります。

バリカー・車止め

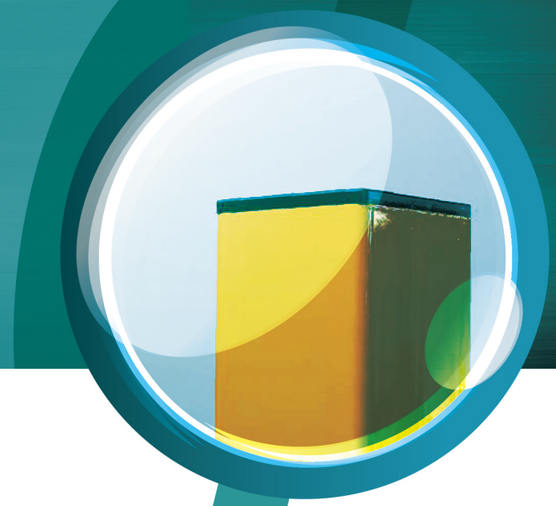

Parking Sign Products

バリカー

屋外

高品質の粉体塗装仕上げで
長寿命・耐候性・耐熱性・耐油性に優れています。

U バリカー ／ UB シリーズ

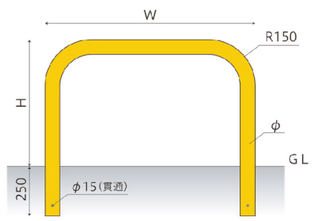

型番	**U バリカー　UB-10**
本体色	粉体塗装 / イエロー（17-75X）
サイズ（mm）	W1000×H750　φ76.3
設置仕様	埋め込み式 or ベース付

U バリカー ／ UBS シリーズ

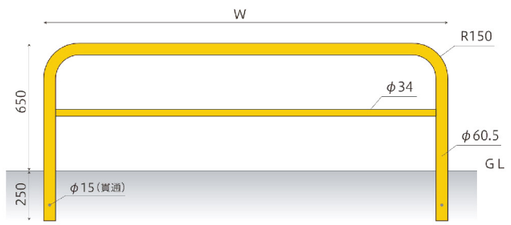

型番	**U バリカー　UBS-20**
本体色	粉体塗装 / イエロー（17-75X）
サイズ（mm）	W2000×H650　φ60.5
設置仕様	埋め込み式 or ベース付

型番	**U バリカー　UBS-30**
本体色	粉体塗装 / イエロー（17-75X）
サイズ（mm）	W3000×H650　φ60.5
設置仕様	埋め込み式 or ベース付

角バリカー

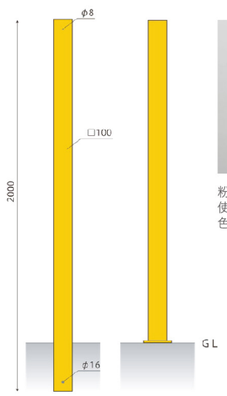

粉体塗装（パウダーコーティング）は有機溶剤を使用していないため環境に優しい塗料です。他の色をご希望の場合はご相談ください。

型番	**角バリカー　75 角**
本体色	粉体塗装 / イエロー（17-75X）
サイズ（mm）	L2000　75 角
設置仕様	埋め込み式 or ベース付

型番	**角バリカー　100 角**
本体色	粉体塗装 / イエロー（17-75X）
サイズ（mm）	L2000　100 角
設置仕様	埋め込み式 or ベース付

車止め

屋外

サビに強い亜鉛メッキ処理。
パンク防止の両端丸材付きです。

車止め　L1200

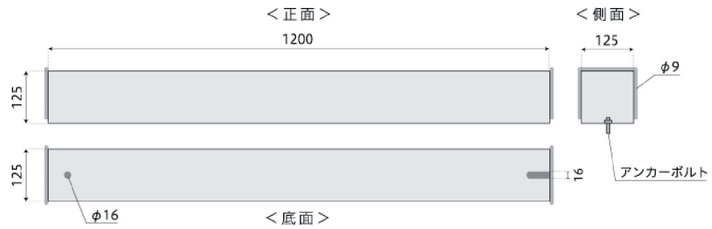

型番	**車止め　L1200**
表面処理	溶融亜鉛メッキ
サイズ（mm）	125 角 t2.3

車止め　L1000

型番	**車止め　L1000**
表面処理	溶融亜鉛メッキ
サイズ（mm）	100 角 t2.3

アンカーボルトで固定する車止めです。
タイヤパンク防止として両端に丸材を溶接し取り付けています。
サビに強く衝撃に強い丈夫な構造です。

Huckster が目指す

駐車場のTOTAL SOLUTIONS

料金表示 | 満空情報・リアルタイム空車情報 | 注意喚起（無断駐車・ポイ捨て・喫煙禁止など）

QR コード決済 | 監視カメラ映像・アラート表示 | PR 告知（カーシェア・予約・提携駐車場・インボイス・新札対応等）

弊社独自開発クラウドサイネージ管理システム《Hi-Ps》を通して、すべてのサイネージサインを一元管理できます。

他機器との連携により各種情報を《Hi-Ps》で集約し、適材適所で最適な情報をリアルタイムにサイネージに投影することが可能になります。
表示コンテンツの管理、現地データの集計など、業界問わず幅広くご活用いただけます。

駐車場においては、精算機などの管理・決済システムや車両センシング機器などと連携することにより、ダイナミックプライシングや車室誘導、運営スケジュール管理など、サイネージサインの様々な可能性を広げることができます。

※1　クラウドサイネージ管理システム《Hi-Ps》は、現在開発中のシステムになります。正式実装は 2025 年以降を予定しております。

関連商品ページ
- P-vii SA　P.3
- PLUS Vision　P.5
- PiCoLo　P.23
- ワイヤレス満空管理システム　P.65

精算機用テント

Parking Sign Products

精算機用テント

屋外

※ベース付や記載以外のサイズは特注となりますのでお問い合わせください。

バリエーション variations.

テントシート

【材質】基布：ポリエステル 100%
樹脂：ポリ塩化ビニール（PVC）

シルバー　ライトブルー　ブルー　グリーン　レッド　オレンジ

粉体塗装テントフレーム

高品質の粉体塗装仕上げ。有機溶剤不使用で環境に優しい塗装です。

TF−800

800×1000
テントフレーム

W800	D1000	φ48.6

品名	TF-800（テントフレーム）
材料	STK400/Φ48.6×t2.3
補強材	STK400/Φ27.2×t2.3 STKR400/R40×20×t2.3
塗装	粉体塗装/白※地の色はご相談ください

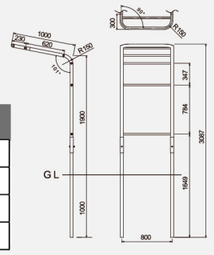

TF−1000

1000×1000
テントフレーム

W1000	D1000	φ48.6

品名	TF-1000（テントフレーム）
材料	STK400/Φ48.6×t2.3
補強材	STK400/Φ27.2×t2.3 STKR400/R40×20×t2.3
塗装	粉体塗装/白※地の色はご相談ください

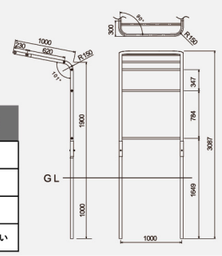

TF−1200

1000×1200
テントフレーム

※受注生産

W1000	D1200	φ48.6

品名	TF-1200（テントフレーム）
材料	STK400/Φ48.6×t2.3
補強材	STK400/Φ27.2×t2.3 STKR400/R40×20×t2.3
塗装	粉体塗装/白※地の色はご相談ください

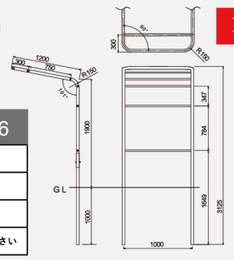

オールメッキテントフレーム

錆や腐食が発生しない溶融亜鉛メッキを使用。

HSTF-08-12-Zn

800×1200
メッキテントフレーム

W800	D1200	φ48.6

品名	HSTF-08-12-Zn
材料	STK400/Φ48.6×t2.3
表面処理	溶融亜鉛メッキ
シート材	平岡織染(株)ウルトラマックス

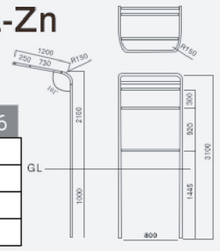

HSTF-1-12-Zn

1000×1200
メッキテントフレーム

※受注生産

W1000	D1200	φ48.6

品名	HSTF-1-12-Zn
支柱材	STK400/φ48.6×t2.3
表面処理	溶融亜鉛メッキ
シート材	平岡織染(株)ウルトラマックス

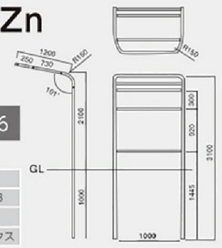

LED照明

Parking Sign Products

NILE 4 （案内看板用照明／AC 電源式）

LED 屋外

NILE4
ナイル

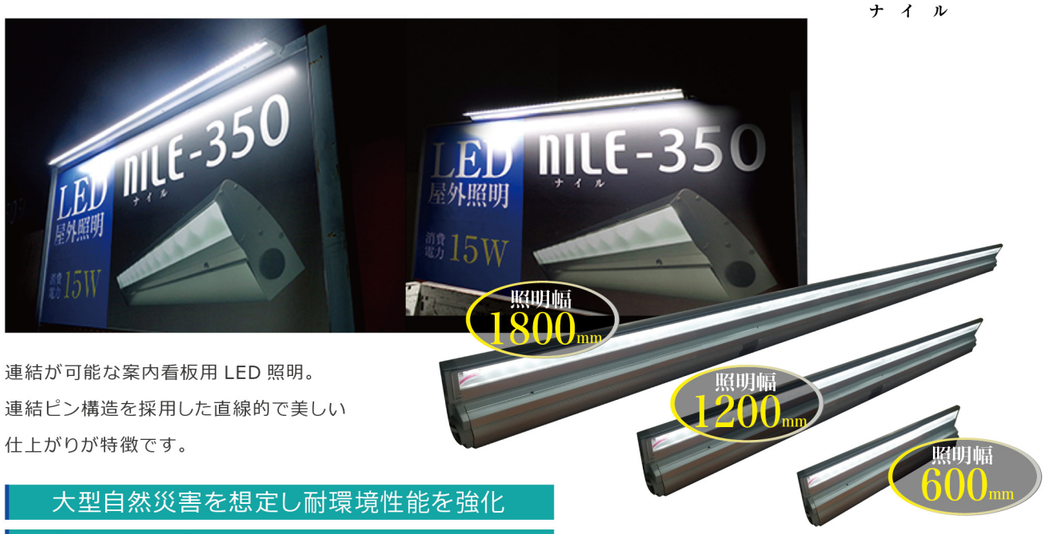

連結が可能な案内看板用 LED 照明。
連結ピン構造を採用した直線的で美しい
仕上がりが特徴です。

- 大型自然災害を想定し耐環境性能を強化
- 従来に比べ突き出し距離を削減
- Ra80 の高演色タイプ

仕様 spec.

型番	NILE4-600　F-NI4E-35060-8D	NILE4-1200　F-NI4E-70120-8D	NILE4-1800　F-NI4E-70180-8D
サイズ（mm）	W596×H127×D39	W1196×H127×D39	W1796×H127×D39
重量	1.5kg	2.9kg	4.1kg
消費電力	8.7W	15.5W	22.3W
入力容量	9.6VA	17VA	23VA
光束	860 lm	1680 lm	2560 lm
定格電圧	AC100 / 200V		
発光色	昼光色		
平均色温度	6500K		
平均演色評価数	Ra80		
使用温度範囲	-10～35℃		
環境仕様	防雨仕様（光源部下向き設置限定）		
設計寿命	40000 時間 ※全光束が初期光束の 70% となる時間。保障値ではありません。		

NILE 4 600mm（F-NI4E-35060-8D）

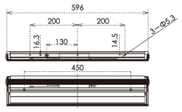

NILE 4 1200mm（F-NI4E-70120-8D）

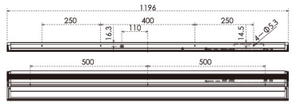

NILE 4 1800mm（F-NI4E-70180-8D）

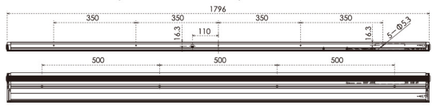

設置方法

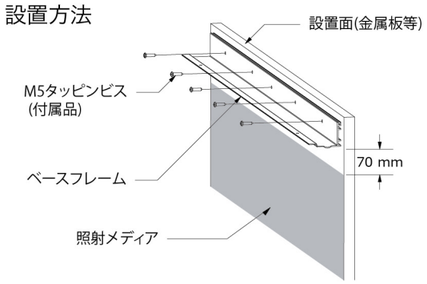

※壁面への固定は、落下防止の為確実に固定をしてください
※設置したNILEの端面から、照射するメディアまでの距離は、推奨70mmです。

⚠ 注意 設置の際は、必ず光源部が下向きになる様に、設置してください。

サンスリムライト （場内用照明／AC 電源式）

LED 屋外

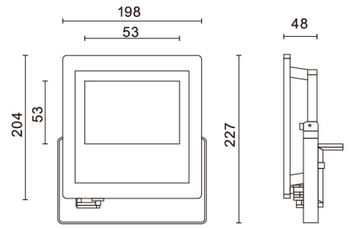

仕様 spec.

型番	サンスリムライト　白	サンスリムライト　黒
本体色	白	黒
サイズ（mm）	W204×H198×D48	
入力電圧	100～240V	
入力周波数	50/60Hz	
入力容量	34VA	
防塵防水性	IP65	
器具光束値	3000 lm	
発光色温度	5000K（昼白色）	
演色性	＞Ra85	
照射角度	105°（半値角）	
動作周囲温度範囲	-20～40℃	
保存温度範囲	-30～60℃	
動作・保存温度範囲	10～85%RH	
重量	1.23kg	

HP-WINNER （場内用照明／AC 電源式）

LED 屋外

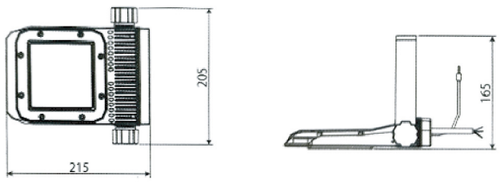

仕様 spec.

型番	HP-WINNER　FL15C-30-90D-50K
サイズ（mm）	W205×H215×D165
材質	本体：アルミニウム合金 アーム部：ステンレス（FL15A・B） SGCC（FL15C）※オプションでステンレス使用可
定格電圧	AC100～240V
消費電力	30W
全光束	3450 lm
配光角	90°
平均色温度	5000K
使用温度範囲	-20～40℃
保護等級	モジュール部 IP68、電源 IP67
サージ保護電圧	L・N-PE：15kV / L-N：10kV
角度調整	-335°
保証期間	５年間完全保証＋不良時工事保証
重量	1.4kg

HSO-01 （場内用照明／AC 電源式）

LED 屋外

仕様 spec.

品番	LC5-150SC90(HSO-01)		
無線機能	なし	口出し線	キャブタイヤケーブル約 3m
器具光束	3300lm(ルーメン)	光源寿命	40000 時間
消費電力	46W	耐雷サージ（コモンモード）	15kV
光源	LED	保護等級	IP66
色温度	5700 ± 300K	使用周囲温度 / 保存温度	-20~+35°C/-25~-60°C
配光タイプ	90°サークル	使用周囲温度 / 保存湿度	35~85%RH(結露なきこと)/35~95%RH
演色性 (Ra)	75	本体材質	アルミ押出材
電源電圧	AC100/200V±10% 50/60hz	質量	約 4.0kg
センサ出力電圧	DC12V50mA max	使用場所	屋外、屋内
センサ信号入力	無電圧接点入力 N.C.	取付場所	壁面、床面、ポール (別売の金具、バンド使用)
調光	減光 (増光) 時 : 15%～100%	取付方法	壁面、床面 :M10 ボルド ポール :M10U 字形ボルト
調光時間設定	オフディレータイマ約 3 秒～5 分		
調光パターン	(1) 15%-100% (2) 点滅 (3)90% 点灯 (4)50% 点灯	取付制限	常時飛来塩分がある地域は不可
		昼夜判別機能	なし
表示灯	通電表示灯、モード表示灯、インジケータ、通信表示灯	付属品	取扱説明書、保証書、注意書

HSO-02 （場内用照明／AC 電源式）

LED 屋外

仕様 spec.

品番	LC-3300SC90DPRO (HSO-02)		
定格電圧	AC100V-240V 50/60Hz	動作モード	【基本モード】 ・センサ調光 1 (0~100%→100%)・常時点灯 (0~100%) ・照度調光・テスト 【切替モード】 ●自動設定時 ・切替なし・常時点灯 (10%) センサ調光 2 (10→100%) ・センサ調光 3 (0→100%) ●手動設定時 ・警戒フラッシング・常時点灯 (10%) ・センサ調光 2(10→100%) センサ調光 3 (0→100%)
消費電力	39W		
光源	白色 LED(クールホワイト)		
照射角度	90° サークル		
色温度 (CCT)	5650~6300K		
演色性 (CRI)	70		
定格光束	3300 Im	タイマー	1 分 /3 分 /5 分 切替
使用温度範囲	-20°C~+40°C(結露および氷結なきこと) / 保存時 :-25°C~+60°C	機種判別ラベル	ピンク色
使用湿度範囲	35~85%RH / 保存時 35~95%RH	付属品	人感センサ用検知エリアマスキングプレート ×1、 昼夜判別センサ目隠しシール ×1、取扱説明書
保護構造	IP44(防沫形)		
電源入力	キャブタイヤケーブル (VCT) 口出し線長さ約 1.5m	調整可動範囲 (人感センサ)	上下 50°可変
接点入力	モード切替用外部接点入力 専用 M12 コネクタケーブル (オプション品)	検知エリア水平角度 (人感センサ)	150°/80° (検知エリアマスキングプレート装着時)
		検知方法 (人感センサ)	パッシブインフラレッド方式
質量	3.8kg	検知ゾーン数 (人感センサ)	84 本
材質	アルミダイカスト、ポリカーボネート、高密度ポリエチレン、 ステンレス (SUS304)	付帯機能 (人感センサ)	温度補償回路 (周囲温度に応じて検知感度を自動調整)
		昼夜判別 (昼夜判別センサ)	点灯 30~50lx 消灯 50~70lx (オープンエリアにて)
設置場所	屋外ポール、壁面		
耐塩害	耐塩仕様		
動作表示灯 (赤色 LED)	電源投入時 (ウォームアップ時) : ゆっくり点滅 待機時 : 消灯 検知時 (昼間): 点滅 検知時 (夜間): 点灯		

iNDUS 600/350 （精算機テント用照明／AC 電源式）

LED 屋外

iNDUS インダス

駐車場精算機用 LED 照明です。

精算機用テントに取り付けて精算機周りを明るく照らします。

スリム設計でパワフルな照明！照射面積をより広くより明るく！

精算機一体型テントに適したコンパクトサイズ

精算機用テント内に収まる幅 600mm タイプ

仕様 spec.

型番	iNDUS 600 F-DL5N-600-8D	iNDUS 350 F-DL5N-350-8D
サイズ（mm）	W598×H31×D31	W350×H31×D31
重量	約 400g	約 280g
消費電力	7.7 / 7.9W	8.0 / 8.3W
全光束	約 820 lm	約 880 lm
定格	AC100 / 200（50 / 60Hz）	
配光性能	超広角	
配光色	昼光色	
平均色温度	6500K	
演色性	＞Ra80	
照射角度	105° （半値角）	
使用温度範囲	-10～35℃	
保護等級	IPX4（防沫形）	
設計寿命	40000 時間	

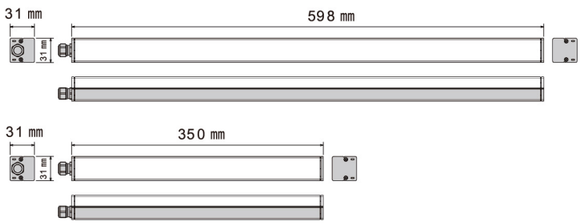

P看板
満空表示灯
出庫注意灯
案内看板・袖看板
LEDサイン
車室サイン
バリカー・車止め
精算機用テント
LED照明
監視カメラ
駐車場システム・機器

RELUX-STAR-PRO（ソーラー式照明）

ECO LED 屋外

脱炭素に貢献するソーラーバッテリー式の屋外 LED 照明。
電源不要で配線が困難な場所でも設置が可能です。

特徴 point.

IP65 保護等級

広範囲 長時間

電気代 0

防塵・防水性能により安心して屋外でご利用いただけます。

充電速度の従来品の2倍※1

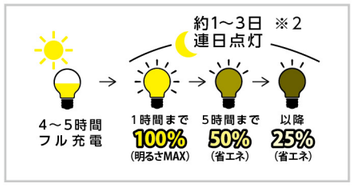

※1　天候・環境によります。
※2　フル充電の場合です。
点灯日数などは天候・環境により左右されます。

環境照度
8LX（ルクス）以下※推奨

※事前に設置環境の明るさをご確認下さい。
長時間直射日光の当たる場所に設置してください。
半日日陰など時間帯により太陽光が当たらない場所では充電不十分のため点灯時間が短くなる場合がございます。
夜間周囲の照度が約 8LX 以下の環境を推奨いたします。街路灯や照明の近くなど、周囲が明るい場合では点灯しないことがあります。

バッテリー残量確認用のLCD付き。
※ハックスターオリジナル仕様

仕様 spec.

型番	RELUX-STAR-PRO-120	RELUX-STAR-PRO-60
サイズ（mm）	W1256×H120×D206	W640×H120×D206
重量	7.8kg	4kg
全光束	1600 lm	800 lm
色温度	6000K	
定格	AC100 / 200（50 / 60Hz）	
照射角度	90°	
ソーラーパネル	12V / 40W	12V / 20W
バッテリータイプ	リチウムイオン電池	
バッテリー容量	7.4V / 10400mAh	7.4V / 5200mAh
充電時間	3.5～4 時間（晴天時）	
点灯時間	10～12 時間	
動作モード	点灯開始より1時間まで 100% / ～5 時間 50% / 以降 25%	

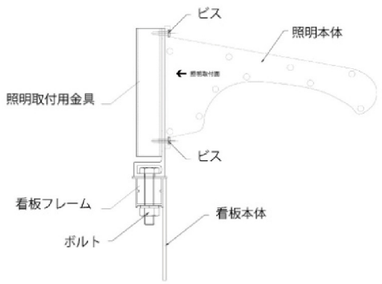

ソーラールミ（ソーラー式照明）

ECO LED 屋外

後付け可能で配線不要のソーラーバッテリー式の屋外 LED 照明。
暗闇状況下での視認性確保・コンパクトな照明です。
多くの避難所・誘導サイン、減災・災害対応設備に採用されています。

ソーラールミ T2-SP

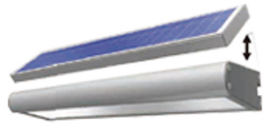

・ソーラールミ T2-SP（セパレートタイプ）

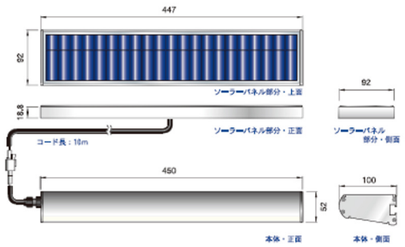

仕様 spec.

型番	ソーラールミ　T2-SP
本体サイズ (mm)	W450×H100×D52
ソーラーパネルサイズ (mm)	W447×H92×D18.8
重量	2.6kg(本体 1.6kg ソーラーパネル 1.0kg)
本体色	シルバー
種類 (太陽電池)	単結晶シリコン
最大出力 (太陽電池)	5.0W
最適電圧 (太陽電池)	10.2V
最適電流 (太陽電池)	0.489A
種類 (蓄積装置)	ニッケル水素電池
電圧 (蓄積装置)	7.2V
容量 (蓄積装置)	3700mA
不日照日数 (蓄積装置)	5 日
発光体	高輝度発光ダイオード (14 個)
発光色	白色
動作	夜間自動検知後点灯、6 時間後減光し、日出検出まで発光する。
使用・保存温度範囲	-20°C + 60°C
材質 (本体)	アルミニウム合金
材質 (照明カバー)	アクリル樹脂

ソーラールミ T2 / T2-FL

・ソーラールミ T2
・ソーラールミ T2-FL（フロントライトタイプ）

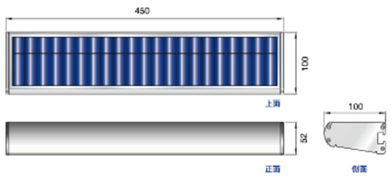

仕様 spec.

型番	ソーラールミ　T2 / T2-FL
サイズ (mm)	W450×H100×D52
重量	1.5kg
本体色	シルバー
種類 (太陽電池)	単結晶シリコン
最大出力 (太陽電池)	5.0W
最適電圧 (太陽電池)	10.2V
最適電流 (太陽電池)	0.489A
種類 (蓄積装置)	ニッケル水素電池
電圧 (蓄積装置)	7.2V
容量 (蓄積装置)	3700mA
不日照日数 (蓄積装置)	5 日
発光体	高輝度発光ダイオード (14 個)
発光色	白色
動作	夜間自動検知後点灯、6 時間後減光し、日出検出まで発光する。
使用・保存温度範囲	-20°C + 60°C
材質 (本体)	アルミニウム合金
材質 (照明カバー)	アクリル樹脂

※取付金具など別途オプションは弊社 HP をご確認頂くか、お問い合わせください。

AMS-EE08 / EP08（場内用照明／ソーラー式）

ECO LED 屋外

電気代なし、配線不要のソーラーバッテリー式の屋外 LED 照明。

- 新設電気工事不要
- AUTO ／ ECO モード
- カードリモコンで簡単操作
- 製品保証期間２年間
- 明暗／人感センサー内蔵

AMS-EE08 アルミ合金製／角度調整対応

AMS-EP08 強化プラスチック製／角度固定

①本体：AMS-EP08(樹脂固定タイプ 角度固定100°)
※標準付属ボルト(L=80mm)では、φ60.5、φ76.3、φ89.1の支柱に取り付けることができます。

仕様 *spec.*

品番	AMS-EE08	AMS-EP08
サイズ (mm)	W575 × H184×D70	W506×H183×D80
LED 消費電力	8W	
最大ルーメン数	1800lm	1600lm
色温度	6000K	
LED ランプ	Bridgelux3030	
LED 総数	光拡散レンズ 60 個	
推奨設置高度	6.0m 以内	
ソーラーパネル	高性能結晶シリコン太陽光パネル	
バッテリー容量	65WH	
使用電池種別	LiFe04	
充電時間	6~7 時間	
最大点灯時間	日没から日の出前まで約 10 時間程度 (50% の点灯モード時) 25%	
可動調整	上下 180° 左右 30°	角度固定 100°
材質	アルミ合金製	強化プラスチック製
環境仕様	IP65	
重量	約 3.35kg	約 2kg
付属品	赤外線カードリモコン	

監視カメラ

Parking Sign Products

モニター付き監視カメラ

屋外

カメラで撮影した映像をリアルタイムにモニターに映し出すことで監視をしていることを強くアピール。
駐車場の不正利用や車上荒らしなどの犯罪の抑止としてご活用頂けます。

特徴 point.

2つのポイントで監視をアピール

撮影している映像をリアルタイム表示

「監視カメラ作動中」と大きく掲示

仕様 spec.

型番	モニター付き監視カメラ　HB21-010R-19
監視カメラ	52 万画素
モニター	19 インチ
ケース	樹脂製
支柱	φ89.1 L=5000　62100 メッキ鋼管
配管	PF 管 φ23
消費電力	AC100V 36W（最大）

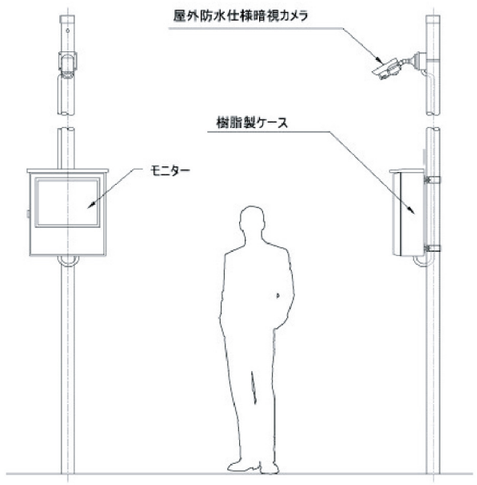

暗視機能搭載で夜間も撮影

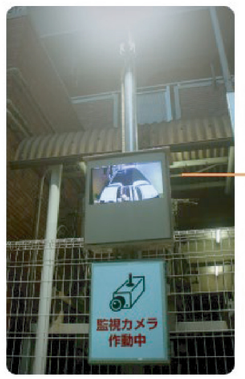

夜間モニター映像

駐車場システム

Parking Sign Products

ワイヤレス満空管理システム

屋外

入庫待ち渋滞トラブルや周回車両数の低減をサポート。
掘削・配線工事不要により短工期で設置可能で、管理上の人件費削減にも貢献します。

ソリューション例 solution.

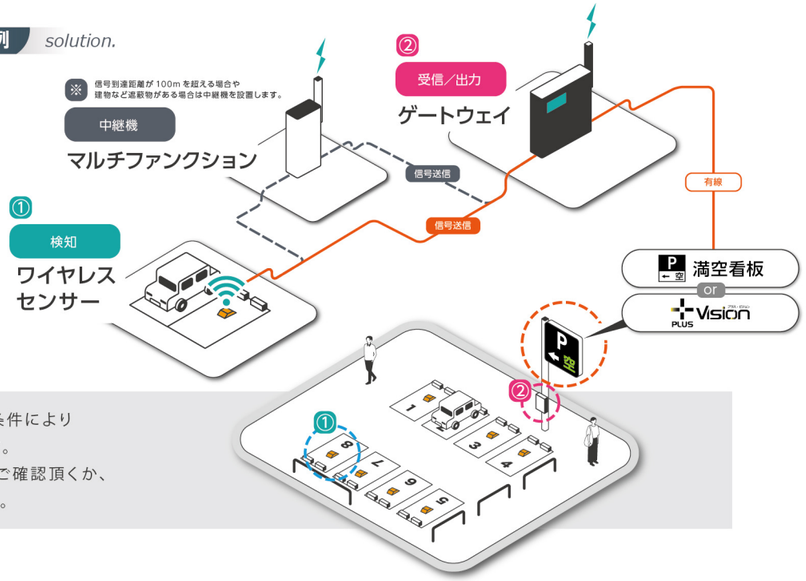

駐車場の規模や設置条件により
機器構成が異なります。
詳しくは、弊社 HP をご確認頂くか、
お問い合わせください。

LiNK BASE

屋外

LiNK BASE は駐車場現地のサインとサーバーを繋げるインターフェースコンバーターです。
http コマンド制御と接点出力に対応し、サーバーと駐車場現地の満空情報をつなげます。
出庫時に精算機を介さない駐車場や、接点出力が出来ない AI カメラのシステムにも連携し満空表示が可能です。

※本製品は RoHS10 に対応しています。

LiNK BASEを使用したソリューション例

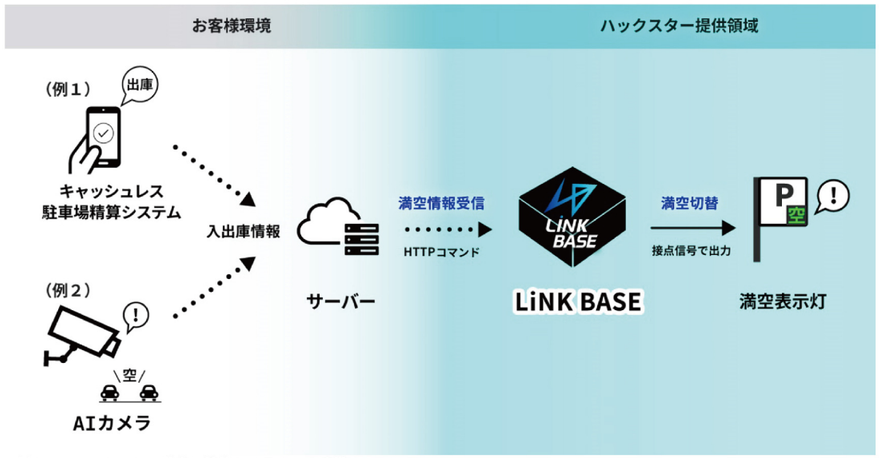

例１：キャッシュレス駐車場精算システムとの連携
キャッシュレス駐車場精算システムのサーバとLiNK BASEを連携することで、出庫時に精算機を介さない駐車場でも満空表示が可能になります。

例２：車番認証カメラとの連携
AIカメラのシステムとLiNK BASEを連携することで、駐車場のサインに満空表示を行うことが出来ます。

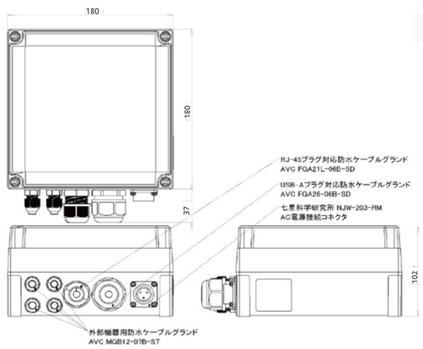

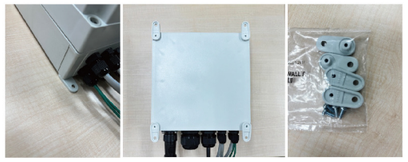

仕様 spec.

型番	LiNK BASE
型名	HM23-PPD44
サイズ	180mm×180mm x 102mm ※ケーブルグランド類の突起部を除く
構造	保護等級 IP66
質量	約 1.4kg
設置環境	屋外、壁面取付 / ポール取付
設置高さ	1.5m 以上 (地上と本体下部の距離)
消費電力	8W
動作環境	-20°C~60°C 結露なきこと
外部回線	4G(LTE) 別途通信契約、指定 SIM が必要。※SORACOM Air for セルラー
通信方式	HTTP
無電圧接点 出力	4 ポート耐圧 24V 以上 接点電流 20mA 以上
接点容量 (最大)	AC277V 8A / DC30V 5A
無電圧接点 入力	4 ポート
コイル定格	DC12V 16.7mA
専用 AC 電源ケーブル	本体側 :NJW-203-PF12 / コンセント側 : 防水プラグ接地 2 極

※電波状況が悪い場所ではご利用できません。電波状況をご確認ください。
※取り付けは、左の写真にある付属の専用パーツを LiNK BASE 本体裏にビスで固定し、壁面及び支柱などへビス留めしてください。

POC駐車場

パーキングDXサインを導入した次世代パーキング

N-S 赤門坂パーキング

P-vii ／ PLUS vision

〒223-0062　神奈川県横浜市港北区日吉本町 2-35-15

Huckster運営 試験駐車場

P-vii ／ PLUS vision

DPS 案内看板（ダイナミックプライシング）

AIカメラ認証 出庫注意灯

ソーラー防犯カメラ

〒224-0032　神奈川県横浜市都筑区茅ヶ崎中央 13-5

センター南駅前駐車場

ハックスターでは、
試験駐車場を自社で運営し、現場基準でのフィールドテストを実施する事で顧客志向のマーケティング戦略によるより良い製品とサービスを提供出来るよう、常に開発へのフィードバックをおこなっています。

Huckster 開発事情

Instagram / youtube

ハックスターでは、インスタグラム・ユーチューブなどで
開発アイデアや製品情報などを幅広くご紹介しております。

Instagram

HUCKSTER3189

youtube

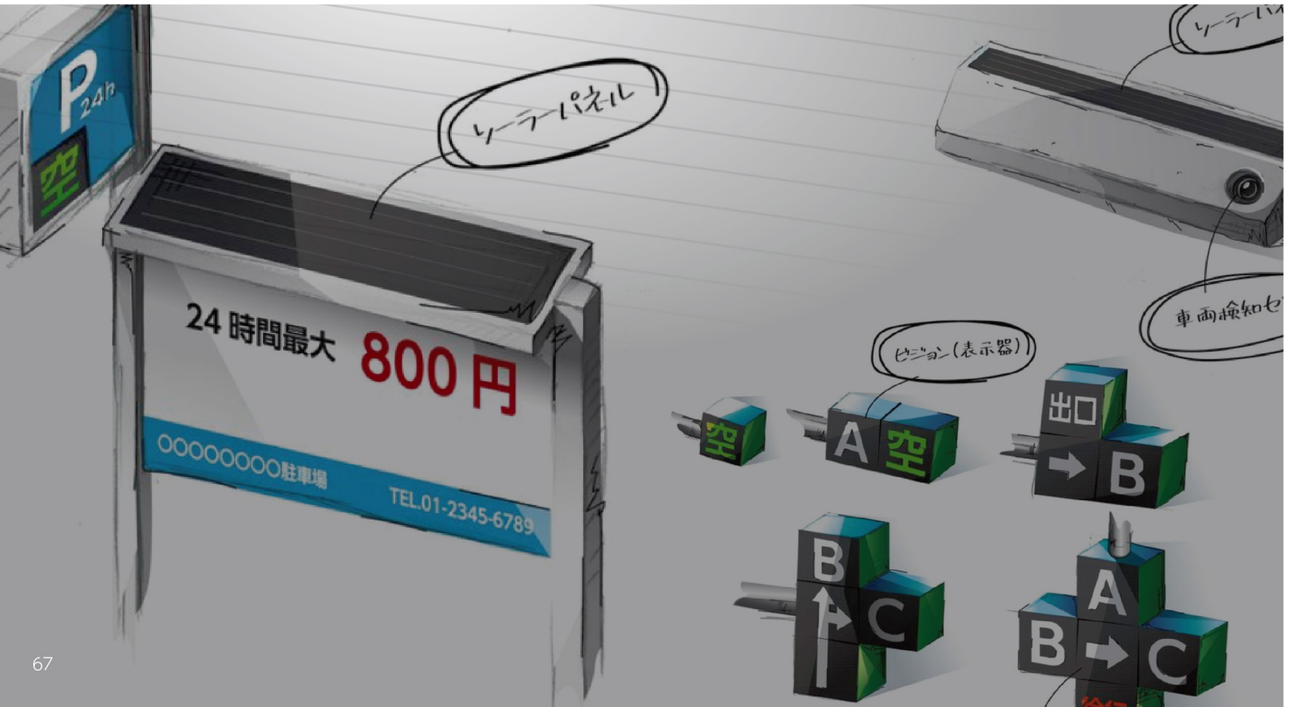

株式会社 ハックスター

本社 〒194-0004 東京都町田市鶴間3-15-4
TEL.042-795-2266 FAX.042-795-2642

渋谷営業本部 〒150-0002 東京都渋谷区渋谷1-7-5-404
TEL.03-5485-7311 FAX.03-5485-2611

Mail info@huckster.co.jp

パーキングサイン
カタログVol.2.0

Parking Sign Products

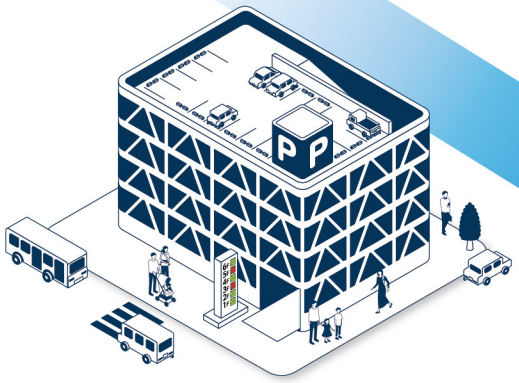

URL: コーポレートサイト
www.huckster.co.jp
パーキングサインサービスサイト
parking-sign.huckster.co.jp

コーポレート
サイト

パーキングサイン
サービスサイト